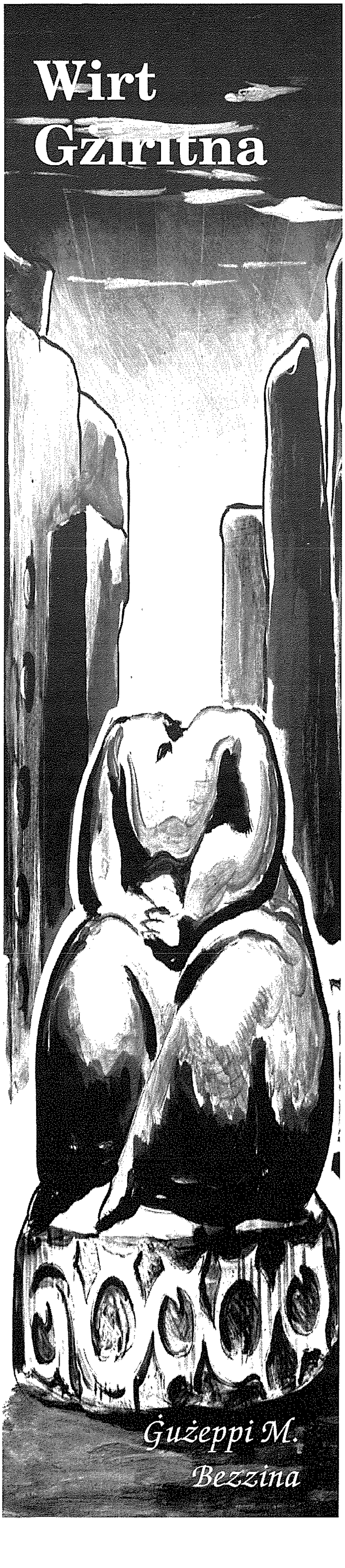


# ĠUŻEPPI GRECH U L-MITĦNA TA' KOLA FIX-XAGĦRA (2)

(Ikompli mill-aħħar ħarġa)

***Ir-riħ***

L-imtieħen ma setgħux jitħaddmu f'riħ qawwi għax dan seta' jikkaġuna ħsara kbira kemm fil makkinarju kif ukoll fl istruttura tal mitħna stess. F'bosta maltempati ġew irrappurtati ħsarat kbar lill-imtieħen speċjalment bl-irwiefen u s-sajjetti. Ġew ikkaġunati anke mwiet ta' nies b'konnessjoni mal-imtieħen. Min-naħa l-oħra ġranet bla riħ kienu jirrendu lill-imtieħen bla enerġija u hekk ma setgħux joperaw. It-taħħan kien jistenna bil-ħerqa kollha, għal jiem sħaħ, riħ tajjeb għat-tħin u meta fl-aħħar dan jasal it-taħħan bilġri bilġri jitla' fuq il-bejt tal-għorfa u minn hemm isemma' l-bronja biex isejjaħ lin-nies tal-madwar tiegħu biex jeħdulu l-qamħ biex jitħanulhom. Meta dan ir-riħ kien jonfoħ anke fi ġranet tal-obbligu jew fil-Ħdud, il-Knisja kienet tagħti permess biex isir it-tħin fihom ukoll. It-taħħana kienu eżentati milli jagħmlu l-għassa tad-dejma biex ikunu jistgħu jieħdu ħsieb l-imtieħen tagħhom lejl u nhar. Kien importanti ħafna li t-taħħan iżomm il-makkinarju tal-mitħna f'kundizzjoni tajba. Għalkemm it-taħħan kien jgħix mal-familja tiegħu fil-mitħna, mhux dejjem kien idaħħal flus biżżejjed biex imantniha, għalhekk kien jeħtieġlu jfendi rasu f'xogħol ieħor bħat-trobbija tal-annimali u tat-tjur, u fil-biedja.

***Il-monopolju fuq l-imtieħen***

L-ingliżi qatgħu l-monopolju tal-imtieħen minn idejn il-gvern, li kien ilu f'idejh għal 150 sena, u allura kull min ried, seta' jibni l-mitħna tiegħu. Madwar l-1880, f'Għawdex biss kienu jaħdmu ħmistax -il mitħna. Dan ovvjament ħoloq kompetizzjoni kbira bejn it-taħħana. Minħabba li t-toroq kienu fi stat ħażin ħafna speċjalment fix-xhur tax-xitwa, it-taħħana tal-irħula kienu jbatu bil-bosta, allura kien sar ftehim bejn dawn it-taħħana u l-klijenti li kellhom biex flok li l-klijenti jmorru huma l-mitħna, ikun hemm xi ħadd li jarma karrettun bil-bagħal jew biż-żiemel u jmur jiġbor hu l-qamħ, u meta jkun intaħan jerġa jeħodulhom lura. Il-bhima kien ikollha qanpiena mdendla m'għonqa li tavża lin-nies li jkun wasal il-ġbir tal-qamħ. Ġieli ndaqqet ukoll il-bronja għall-istess raġuni.

Matul il-mitejn sena li damu jintużaw l-imtieħen tar-riħ, kienu tliet familji l-aktar li ddominawhom. Dawn kienu dawk ta' Scicluna, Grech u Camilleri. Dawn kont issibhom kemm f'Malta kif ukoll f'Għawdex. Insemmi biss li matul l-għoxrinijiet tas-seklu dsatax insibu li l-familja Scicluna kellha taħt idejha mtieħen f'Ħal Lija, fis-Siġġiewi, f'Bir-id-Deheb, f'Ħal Luqa u fil-Qrendi, f'Malta u fix-Xagħra, fl-Għarb u fix-Xewkija, f'Għawdex.

Fis-sena 1887 f'Għawdex waslu l-ewwel imtieħen li kienu jaħdmu bl-istim, u din kienet l-ewwel daqqa ta' ħarta għall-imtieħen tar-riħ. Ħafna minnhom kellhom jagħlqu u baqgħu jintużaw biss bħala djar. Oħrajn baqgħu jagħmlu xogħol żgħir, bħat-tħin tal-ġwież għall-annimali u tal-ful għas-sajjieda, li kienu u għadhom jużawh bħala lixka fin-nasses.

# IL-MITĦNA TAR-RIĦ

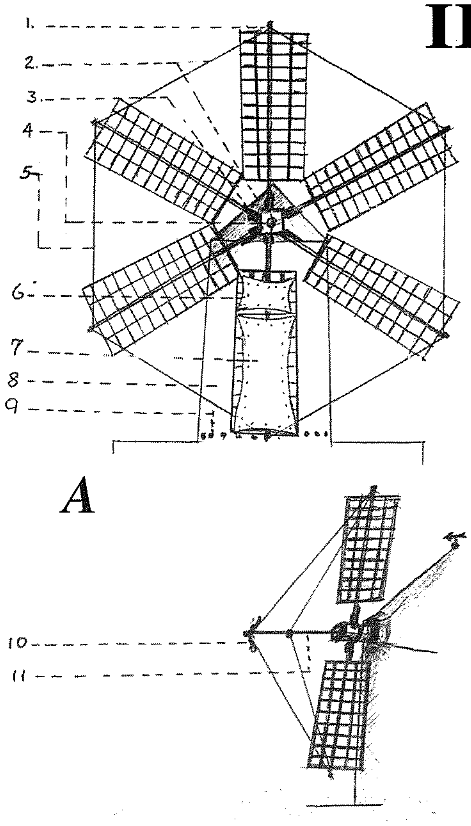


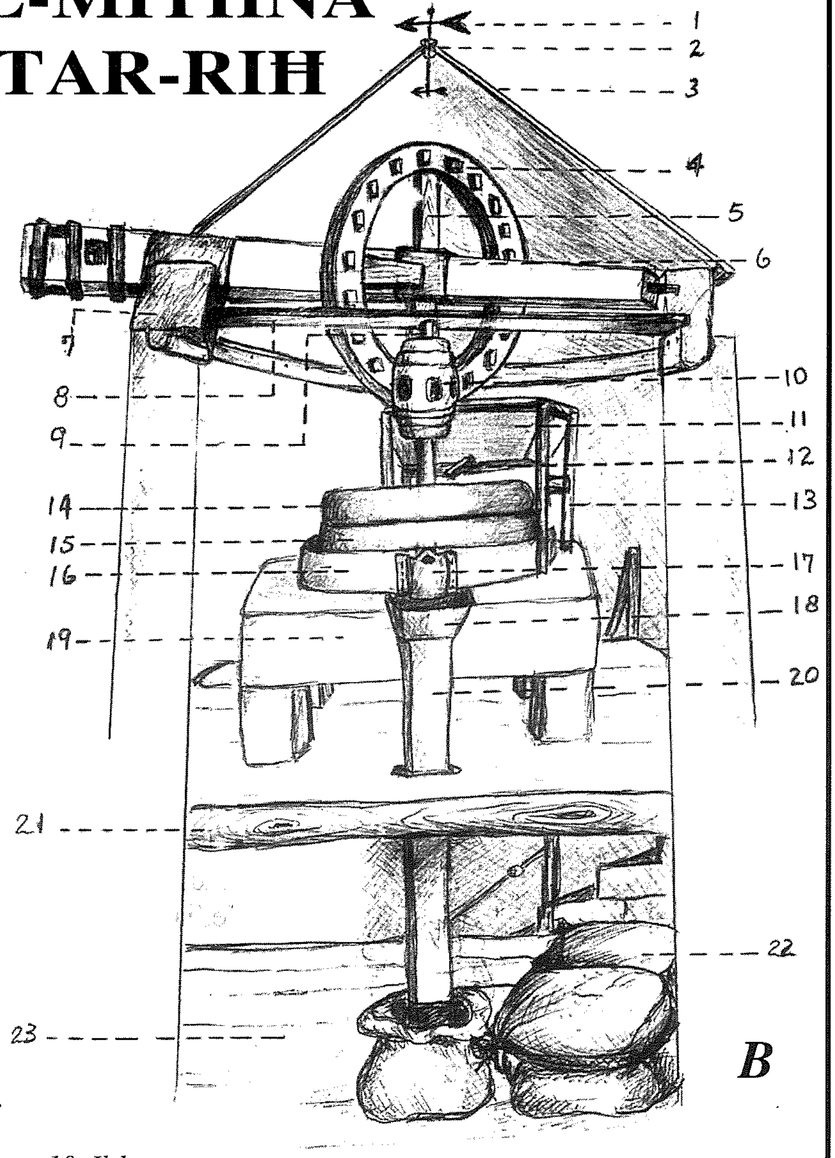


***A. Il-mekkaniżmu fuq barra***
*1. L-antenni jew id-dirgħajn;*
*2. Il-parjol; 3. L-antennari;*
*4. L-arblu; 5. Il-bur; 6. Il-kultellazz;*
*7. Il-maġġura jew il-qlugħ il-kbir;*
*8. It-tromba; 9. It-toqob tat-tektuka;*
*10. Il-brazzol tal-bum; 11. Il-bum.*

***B. Il-mekkaniżmu fuq ġewwa***
*1. Il-pinnur; 2. Iċ-ċuplajs; 3. Il-parjol;*
*4. Id-dawwara; 5. Is-salib; 6. L-arblu;*
*7. Il-kastanjol; 8. L-istrinġi; 9. L-istivatu; 10. Il-laqqata;*
*11. Id-delu; 12. Il-miżieb; 13. Il-waqqafat; 14.Il-ġebla ta' fuq; 15. Il-ġebla ta' taħt;16.Id-dawr;*
*17. In-nasba; 18.Il-kavetta; 19. Il-bank; 20. Il-katusa; 21. Il-gżari; 22. L-ixkejjer; 23. Ir-raf.*

## *Il-makkinarju tal-mitħna*

Fuq barra nsibu sitt antenni tal-injam. Kull antenna hija madwar tmien metri u nofs twila, li mat-tarf tagħha hemm gradilja tal-injam ukoll li fuqha jintrama l-qlugħ. Il-qlugħ kien jintrama skond is-saħħa tar-riħ. L-antenni jkunu marbuta ma' ras l-arblu li jdawruh u li miegħu hemm ingastata d-dawwara fuq in-naħa ta' ġewwa tal-parjol. Id-dawwara fiha ngranaġġ li jdawwar il-laqqata, li minn naħa tagħha ddawwar il-ġebla ta' fuq. Din iddur fuq il-ġebla ta' taħt, li tkun stabbli, u titħan il-qamħ li kien jaqa' bil-mod il-mod minn ġod-delu, li jkun fuq il-ġebla ta' fuq, għal ġol-ħofra tan-nofs.

## *Il-ġebliet tat-tħin*

Uħud mill-ġebliet li jintużaw fit-tħin kienu jiġu mpurtati minn Barċellona fi Spanja, minħabba li din it-tip ta' ġebla ma tinstabx f'pajjiżna. Kienu jibżgħu ħafna għaliha, għax minbarra li li kienet tqum il-flus (fl-1777 kienu bidlu l-ġebla ta' fuq u swiet 80 skud) għax kienet impurtata, kienet tirrikjedi biċċa xogħol kbira biex tinbidel, peress li ried jinqala' l-parjol bil-makkinarju sal-ġebla li tkun trid tinbidel, u kienu jtellgħuha minn barra t-tromba.

Il-parjol kienu jdawruh skond minn fejn jonfoħ ir-riħ. Dan kien isir minn ġewwa billi kienu jiżganċjawh mix-xkiel, imbagħad b'lievi jistrieħu fuq imsiemer kbar tal-ħadid, li kienu jidħlu f'toqob apposta mad-dawra tan-naħa ta' fuq tat-tromba, eżatt qabel ma jibda l-parjol; kienu jdawwru l-parjol bil-makkinarju b'kollox. Kienet biċċa xogħol kbira bħal kull xogħol ieħor konness mal-mitħna tar-riħ.