IL-BIDWI

FOLJU MAHRUĠ DARBTEJN FIX-XAHAR MID-DIPARTIMENT TAL-BIEDJA

Editur, C. Zammit-Marmarà M.B.E.

Nru. 55 IL-HAMIS, L-1 TA' MARZU, 1945. Nru. 55

INHARSU 'L QUDDIEM!

(C. Zammit-Marmarà, M.B.E.)

IS-SUR Ninu Muscat, tal-Fergħa ta' l-Industrja taż-Żerriegħa, kitbilna artiklu dwar din l-industrja ġdida li aħna qegħdin nippubblikaw f'din il-ħarġa. Wara li fisser bil-għaqal u fil-qosor x'inhi din l-industrja, talab lill-bdiewa biex jinteressaw ruħhom sewwa fiha. Għal din it-talba jien inwieġeb illi l-bidwi tagħna ma jistax ma jinteressax ruħu f'ħaġa li għalih tfisser "flus", għaliex wara kollox, il-bidwi mhux ħaġ'oħra ħlief neguzjant. Biss il-lum, illi l-prodotti qegħdin iġibu prezz mhux ħażin, m'għandniex inħallu dak il-qligħ ta' ftit soldi iżjed, joqtol industrja ġdida li tista' ġġib għana ġdid fil-pajjiż.

Qabel ma bdiet il-gwerra l-ikbar industrja ta' pajjiżna kienet l-esportazzjoni tal-patata u ta' xi prodotti oħra, u fil-pajjiż kellna l-industrja ta' l-inbid u tal-kunserva tat-tadam. Dwar l-inbid u l-kunserva tat-tadam ma rridx nitħaddet il-lum, imma biss ngħid li dawn żewġ industrji li jiddependu minna, nistgħu niżviluppawhom bil-għaqal. Dwar l-esportazzjoni aħna m'għandna l-ebda dritt nissoppponu illi meta tispiċċa l-gwerra sejrin insibu d-dinja kif ħallejnieha fl-1939.

Din il-gwerra tat ħafna lezzjonijiet lill-pajjiżi kbar — u bosta pajjiżi li qabel il-gwerra kienu jimpurtaw ħafna prodotti minn pajjiżi oħra żiedu l-koltivazzjoni tagħhom u bdew jinqdew minn pajjiżhom stess. L-Ingilterra li kull sena kienet timporta kwantità kbira ta' patata għall-ikel, sabet f'xi żmien li kellha surplus kbir. Dan ifisser li meta tispiċċa l-gwerra li aħna fiha, aħna nistgħu nsibu li dawk is-swieq ta' barra li lilhom konna nibagħtu l-prodotti tagħna, m'għandhomx iżjed bżonnha u allura aħna jkollna nfittxu swieq oħra. Jista' jagħti l-kas li huma jsibu swieq oħra li għalihom jaqblulhom iżjed.

L-Ingliżi jgħidu li "Necessity is the Mother of Invention". — (Il-bżonn hi omm l-invenzjonijiet), u dan mhux għall-Ingilterra biss, iżda għal kulħadd. Il-gwerer sa minn dejjem kienu jqallbu bosta ħwejjeġ fil-pajjiżi kollha tad-dinja; u aħna, għalkemm żgħar, ikollna wkoll is-sehem tagħna f'dan it-taqlib u fil-progress, u jinħtieġ li aħna ma nitilfu l-ebda "ċans" li bih il-biedja tagħna tista' tgħaddi 'l quddiem.

L-Eġizzjani kienu jimpurtaw iż-żerriegħa tal-patata minn Ċipru! Meta jġibuha minn hemm, kien jinħtiġilhom illi jaħżnuha f'postijiet imkessħin (cold storage), għaliex huma jiżirgħuha f'Settembru. Is-sena l-oħra, id-Dipartiment tal-Biedja għamel kuntratti ma' l-Eġizzjani, f'isem il-bdiewa Maltin, biex jibagħtu kwantità bħala prova: il-prova sarot, il-patata rnexxiet, u d-Dipartiment ħa passi minnufih biex jissoda dan il-ftehim li jista' jagħti ħajja ġdida lill-koltivazzjoni tal-patata f'dawn il-Gżejjer, u jġib għana ġdid fil-pajjiż.

Kulħadd jaf illi l-patata għaż-żerriegħa ġġib prezzijiet aħjar mill-patata li nsiefru għall-ikel. Tfixkil wieħed hemm f'dan is-safar tal-patata għaż-żrigħ, u dan hu li l-Eġizzjani jridu li l-patata taslilhom kemm jista' jkun qrib iż-żmien li jiżirgħuha — iżda jekk in-negozju jkun ifendi, kollox jista' jirranġa ruħu maż-żmien; meta jkun il-waqt nitħaddtu.

L-industrja l-oħra li m'għandna qatt inħalluha tmut hija l-Industrja ta' Egħsir il-Għeneb. Bi ftit ta' ftehim iżjed, din l-industrja tal-inbid tista' tikber.

Inductrja oħra illi aħna nistgħu ngħaddu ħafna 'l quddiem fiha u li tista' ġġib għana fil-pajjiż hi l-koltivazzjoni ta' pjanti għaż-żrigħ — industrja li tista' tħaddan magħha ħafna frieġħi u li fiha jistgħu jieħdu sehem ukoll dawk li għandhom ġonna kbar mad-dar.

Il-lum il-ġurnata illi l-ħxejjex iġibu prezzijiet tajba, il-bidwi jaħsibha darbtejn jekk jaqbillux illi jikkuntratta r-raba' biex jikkultiva pjanti għaż-żerriegħa, iżda aħna għandna nħarsu 'l quddiem, u dawk il-bdiewa li għandhom raba' adattat, għandhom jieħdu mqar biċċa żgħira, jekk mhux għal ħaġ'oħra, għallinqas biex wieħed iżomm din l-industrja ħajja sakemm inkunu nistgħu nagħmlu użu qawwi minnha.

Iż-żmien li ġej ħadd ma jaf x'sejjer ikun — wara l-gwerra ħadd ma jista' jaf liema bibien sa jkunu miftuħa u x'bibien sejrin ikunu magħluqa għalina. Ħaġa waħda nafu żgur, u din hi: li dawk li tabilħaqq iħobbu l-biedja, jew li jgħixu mill-biedja, huma x'inhuma, **għandhom jibqgħu qalb waħda u magħqudin flimkien!**

Flimkien ngħaddu 'l quddiem, kulħadd għal rasu nispiċċaw fix-xejn!

GHAQDA NAZZJONALI TA' TJUR U FNIEK

President Onorarju: L-Eċċellenza Tiegħu l-Gvernatur, Tenent-General Sir Edmond C. A. Schreiber, K.C.B., D.S.O.

KUMITAT TAT-TMEXXIJA GHALL-1945.

Is-Sur R. Biasini, Direttur tal-Biedja, President;
Is-Sur C. Scicluna, O.B.E., Viċi-President;
In-Nutar J. Gatt, Teżorier;
Is-Sur V.R. Rizzo, Segretarju;
Is-Sur F. Azzopardi;
Is-Sur J. Cesareo;
Is-Sur E. Ebejer Slythe, C.D.D. (Mids.);
Is-Sur C. Mifsud;
Is-Sur O. Paris, M.B.E., B.Sc., (Hort.);
Is-Sur O. Sammut, C.B.E.

IL-KAXXA TAN-NAHAL

(C. Sant)

DAN id-disinn ta' kaxxa tan-naħal huwa mudell tal-kaxxi tan-naħal magħmulin hawn Malta, fil-Qasam tal-Għammieri mid-Dipartiment tal-Biedja. Id-disinn huwa tas-Sur Ġorġ Bonett, disinjatur fil-Fergħa taċ-Ċensiment tar-Raba', magħmul fuq is-suġġerimenti tiegħi fuq kaxxa losta skond ma titlob is-sengħa. Issa jiena sa nagħtikom tifsir fuqu mill-aħjar li nista', biex wara li tifhmu l-bini tal-kaxxa bit-taqsim li fiha, tkunu tistgħu trawmu n-naħal tagħkom f'kaxxi bħal dawn flok fil-qliel—ħaġa li hi ta' vantaġġ għalikom, kif ukoll għan-naħal, kif għad nurikom iktar 'il quddiem.

It-tul tal-kaxxa huwa ta' 21 pulzier, 14-il-pulzier wisa' u 9 pulzieri għoli. Il-kaxxa hi magħmula f'erba' bċejjeċ. Nibdew biex insemmu dawn il-bċejjeċ min-naħa t'isfel tad-disinn: **il-qiegħ** tal-kaxx, **il-kaxxa t'isfel, il-kaxxa ta' fuq** u **l-għatu** tal-kaxxa. Il-qiegħ jitqiegħed b'mod li jkun jista' jinqala' u minnu jitnaddaf ir-ruttam, ecc., kull meta tara li hemm bżonn. Dan il-qiegħ irid jintrabat bi tliet ganġetti; waħda fuq wara u tnejn, waħda f'kull ġenb, biex meta tħarrek il-kaxxa jew iġġorrha minn banda għall-oħra, in-naħal ma jkunx jista' joħroġ.

Id-disinn ta' fuq il-qiegħ u li fuq il-wiċċ tiegħu taraw bħal fillieri ta' tnax-il tilar hi l-ewwel indana li fiha għandek titfa' n-naħal. Id-disinn ta' fuq din l-indana hija l-kaxxa ta' fuq li tingasta fuqha u tesa' tnax-il-tilar ieħor daqs l-istess indana ta' taħt. Fuq din hemm il-għatu li jingasta ġo fiha biex la jkun jista' jidħol l-ilma ġewwa l-kaxxa u lanqas għedewwa u, biex meta tħarrek il-kaxxa minn lokha għal xi mkien ieħor, ma jkunx jista' joħroġ in-naħal b'mod li jkun xkiel għalik u telf ta' naħal. F'din it-tieni kaxxa, mad-dahar tagħha, jidher il-ventilatur (rewwieħa); miegħu irid ikun hemm tnejn oħra, wieħed f'kull ġenb; ta' wara tul ta' 4 pulzieri u tal-ġnub biżżejjed ikunu tul ta' 3 pulzieri bi 3 pulzieri wisa'. Dejjem iridu jkunu fuq barra. Dawn huma wisq meħtieġa biex lin-naħal tgħaddilhom l-arja, u l-aktar fis-sajf biex ma jisħonx iżżejjed, u fuq kollox biex meta tagħlqulu l-bieb qabel ma ggorruh, in-naħal ma jifgax.

Il-laqgħa ta' quddiem it-toqba tad-daħla li taraw maqlugħa 'l barra fil-kaxxa t'isfel ta' fuq il-qiegħ hija ta' ħtieġa kbira għan-naħal għar-raġuni li sa ngħidılkom. In-naħal ġie li jibda jraqqad barra fil-bikri, ngħidu aħna f'Marzu. Tafu kemm ġie li jagħmel ksieħ f'Marzu. F''Marzu l-fart iħoss il-bard minn qarnu'', jew ''Il-bard ta' Marzu fin'', igħid il-Malti. Għalhekk billi n-naħal iħobb iraqqad quddiem il-bieb tad-dħul, b'din il-laqgħa, fil-ksieħ ikollu fejn jitgeddes u ma jkunx għall-arja għalkollox. Ġie li mħabba l-kesħa ta' Marzu jmut ħafna naħal mit-traqqid ta' bil-lejl.

It-tilari jridu jkunu largi minn xulxin, kif jidher maħżuż biex meta tridu taqtgħu l-għasel iddaħħlu s-sikkina bla ma tagħmlu ħsara lix-xehed.

Issa biex tkunu rmajtu l-kaxxa skond ma jixraq, fuq it-tilari ta' l-ewwel indana qiegħdu biċċa żingu. Din trid tkun imtaqqba b'mod li jista' jgħaddi minnha n-naħal **ħaddiem**, iżda le ma tgħaddi r-reġina jew l-ibgħal. B'hekk it-tilari ta' fuq issibuhom bil-għasel biss u ma tagħmlu l-ebda ħsara lin-naħal.

Min jixt'eq ikollu xi tifsir ieħor fuq il-kaxex tan-naħal jiġi fil-Qasam tal-Għammieri u nuruh fuq il-post fejn għandna l-miġbħa tan-naħal, u b'hekk ikun iktar jaf kif inhi mibnija l-kaxxa u kull biċċa li fiha għalfejn isservi, għax jara b'għajnejh.

KAXXA TAN-NAHAL

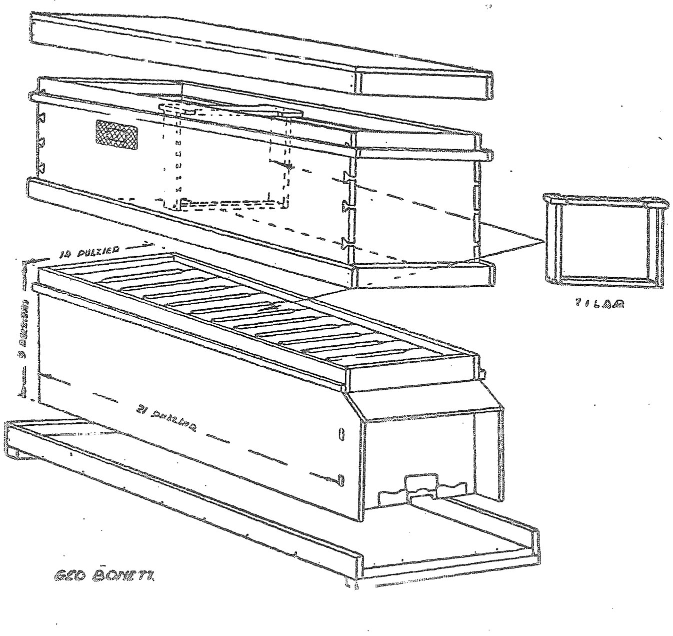

IL-BIEDJA F'MARZU

(Editur tal-Propaganda)

It-Temp

GĦALKEMM Jannar huwa msemmi għall-bard li jagħmel, f'Marzu jiġi li tagħmel kesħa li tırbaħ lil dik ta' Jannar u ta' sieħbu Frar, u dan jixhdu l-qawl Malti li jgħid: ''Marzu, Marzellu, in-nanna ħarqet il-moxt u r-rixtellu'' — bħalma semmejna f'artiklu ieħor, — jiġifieri li dan ix-xahar jagħmel tant bard illi x-xiħa kellha taħraq saħansitra l-moxt u r-rixtellu ta' l-egħżil tas-suf u tan-newl. Iżda din id-darba sew Jannar, u wisq iżjed Frar, urewna snienhom u ma naħsebx li Marzu, għal dik li hi kesħa, ikun eqqel minnhom. Il-ġlata li xi mindaqqiet tidher dan ix-xahar tagħmel ħsara kbira fl-uċuħ tar-raba', fosthom fil-patata u fis-silla. F'bosta nħawi waqgħet ġlata qawwija fit-22 ta' Frar.

Ix-xita fi ħruġ Marzu u dħul April tiswa karru deheb fin, u dan bir-raġun, għax jekk jilħaq jidħol April u l-art tibqa' xotta, hemm il-biża' li l-art ma tibqax friska u ma twassalx tajjeb l-uċuħ tas-sajf.

Fil-Għalqa

Għal dħul Marzu tinżara' ċ-ċiċri u għal ħruġ Marzu jinżara' l-qamħ ir-rum u l-bħajra u jitħawwel it-tadam. La tiżrax iċ-ċiċri madwar is-siġar tal-frott għax tagħmlilhom ħsara, jiġifieri, ngħidu aħna ċ-ċiċri tintuskahom bl-aċdu li għandha fl-egħruq u fil-weraq. Bħalissa jinżara' fil-post il-qara' twil u l-ħjar u jitħawwel għall-aħħar tax-xahar. Jekk għadek ma żrajtx, fittex iżra' l-qara' bagħli u l-qara' aħmar ukoll. Tista' tiżra' wkoll il-fażola għall-aħdar jew għan-niexef.

Fil-Ġnien tal-Ħxejjex

Iżra' l-istess ħxejjex li kienu msemmijin għax-xahar ta' qabel, jiġifieri: qara' bagħli, bringiel, bżar, tuffieħ tadam, basal, ħass, ħjar, qara' twil, bitt'ieħ, dulliegħ, krafes, ḳurrat u indivja. Xettel il-ħjar bikri, it-tadam u l-bringiel. Iżra' wkoll il-fażola u l-piżelli mwaħħra. Għin lill-ħmiemel kollha bi ftit Sulfat ta' l-Ammonja.

Fil-Ġnien tas-Siġar

Agħżaq madwar is-siġar ta' l-agrumi, u naddaf is-siġar tal-frott mill-ħaxix ħażin. F'dan ix-xahar jiżahru s-siġar kollha tal-frott irq'q, kif ukoll is-siġar ta' l-agrumi u jraħħsu s-siġar kollha. Il-ħaxix ħażin, u l-prodotti qalb is-siġar tal-frott fejn ma j'ssaqqiex, ikiddu u jnixxfu l-art b'għeruqhom, u għalhekk ma għandekx tħallihom. Demmel il-lariġ u l-lumi. Għandu 'l hawn u 'l hinn jitbexx it-tilqim sakemm iraħħas u juri li qabad, u, jekk l-art taħbat tixxotta, tajjeb li ssaqqi t-taħwil il-ġd'd. Id-dwieli bdew iraħħsu, u tajjeb li wieħed igħaddi bil-mistura burduliża biex ma jimtessux bit-tinwir abjad jew bil ''peronospera''.

L-INDUSTRJA TAŻ-ŻERRIEGHA

(Ant. Muscat)

BILLI hemm xi bdiewa li għadhom ma jafux bix-xogħol li qed isir mid-Dipartiment tal-Biedja biex hawn Malta titwaqqaf Industrja taż-Żrieragħ, sew għal ġewwa l-pajjiż kemm għas-safar, sejrin hawnhekk nagħtu xi tagħrif fuq din l-impriża ġdida li għaliha nfetħet Fergħa għal din l-Industrja fil-Qasam tal-Għammieri. Jien li dmiri hu li nfiehem fuq dan ix-xogħol lill-bdiewa u nħajjarhom biex jieħdu sehem f'din il-ħidma, biħsiebni għalhekk ukoll ninqeda b'dan il-folju biex mill-aħjar li nista' nfisser il-ħidma meħtieġa f'dan ix-xogħol.

Ix-xogħol ta' din il-Fergħa mhux sa jkun iebes wisq jew ġdid għall-bdiewa ta' dawn il-Gżejjer, għaliex il-bidwi Malti, għaqli minnu nnifsu, imdorri jagħżel u jħalli fost l-uċuħ li jkollu fir-raba' tiegħu ħxejjex sbieħ biex minnhom jieħu ż-żerriegħa għall-uċuħ ta' wara. Bosta bdiewa jieħdu interess kbir fil-għażla tax-xtieli għaż-żerriegħa u ma' tul xi diskursata tismagħhom jiftaħru biż-żerriegħa tagħhom u joffru xi ftit minnha lil ħbiebhom biex jippruvawha.

Kif ġà fissirna, il-bdiewa jħallu xi ftit miż-żerriegħa tagħhom biex jinqdew biha huma biss. Il-ħsieb ta' l-industrja taż-żerriegħa hija li ġġagħal lill-bdiewa jħallu raba' sħiħ bi ħxejjex, bħalma ngħidu aħna, tomna raba' zfunnarija għaż-żerriegħa, tomna jew iżjed pitravi u raba' ieħor b'ħafna ħxejjex.

Iżda mhux biżżejjed li tħalli dawn il-ħxejjex jikbru għal rihhom, hemm bżonn li l-ewwelnett il-bidwi jkun skruplus u sinċier fix-xogħol tiegħu, billi jnaddaf ir-raba' mill-ħaxix ħażin, ma jiżrax sfiq u jeqred il-bgħula kollha li jinbtu fost iż-żerriegħa t-tajba, għaliex iż-żerriegħa li jiżra' mhux dejjem tkun safja kif tinħtieġ. Ħaġa oħra, u ta' importanza kbira, hi li l-bidwi m'għandux iħalli raba' għaż-żerriegħa fejn hemm il-periklu li din tista' tiddakkar minn xi ħxejjex oħra fil-qrib. Din il-biċċa xogħol il-bdiewa jafuha tajjeb u mhemmx għalfejn noqgħod infissrilhom fuqha. It-tifsir li kien ta s-Sur Karm Zammit-Marmarà fuq il-għażla tal-ħxejjex għaż-żerriegħa f'"Il-Bidwi" Nru. 51 huwa ta' ħtieġa mill-akbar. Issa li fissirt fuq fuq dwar ix-xogħol li jinħtieġ biex titwaqqaf din l-industrja li sejra tkun ta' ġid kbir għall-bdiewa u sa ġġib flejjes kbar ġol-Gżira tagħna, nixtieq nitlob lill-bdiewa biex jinteressaw ruħhom f'dan ix-xogħol.

Id-Dipartiment tal-Biedja dejjem għamel minn kollox u jibqa' jagħmel ħiltu kollha biex jara lill-bdiewa ta' dawn il-Gżejjer jimxu dejjem il quddiem. Id Dipartiment qiegħed diġà f'xi ftehim ma' l-aħjar Ditti Ingliżi li huma lesti biex jixtru xi kwantità ta' żerriegħa minn Malta, sew ta' ħxejjex ta' l-ikel, bħalma huma kurrat, basal, zfunnarija, fiġel, ħass, eċċ., kemm żerriegħa tal-fjuri (jew kif isejħulhom il-bdiewa tal-ward). Mela kulma jonqos hija li l-bdiewa jieħdu sehem sabiex din l-industrja tista' tirnexxi u timxi dejjem il quddiem.

Meta mmur fuq xi bidwi u nħajru jwarrab xi biċċa raba' għaż-żerriegħa, dan tarah jitqarras u jwieġeb: *"Dan ix-xogħol ma jgħoddx għalija"*. Bdiewa oħra tarahom jgħidulek: *"Lili taf x'għandek tgħidli: iżra' patata u basal"*, u malli ssemilhom iħawlu biċċa art żgħira bil-fjuri jippruvaw jidħku bik! Lil dawn it-talin ingħidulhom li l-bidwi għaqli jqabbel fejn jaqbel.

Is-sena li għaddiet id-Dipartiment tal-Biedja beda x-xogħol taż-żerriegħa billi irriserva biċċa mir-raba' tal-Marsa u tal-Għammieri għaż-żerriegħa u ta xi ftit kuntratti lil xi whud mill-aħjar bdiewa bħala prova. In-numru ta' dawn il-bdiewa kien żgħir wisq.

Il-lum in-numru tal-bdiewa li għamlu kuntratt għall-ħxejjex u fjuri għaż-żerriegħa jilħaq madwar il-200 bidwi f'Malta u Għawdex, għalkemm iż-żerriegħa li tajna lil xi whud minnhom falliet għal xi raġuni jew oħra, fil-waqt li ż-żerriegħa li tajna lil ħafna oħra rnexxiet, u għalhekk, dawn il-bdiewa quddiemhom għandhom futur li jfendilhom mhux ftit. B'daqshekk dawk li ma rnexxilhomx irawmu l-prodott għaż-żerriegħa, ma għandhomx jaqtgħu qalbhom, iżda għandhom iħabirku biex jerġgħu jippruvaw. Għall-ewwel kollox jimxi bil-mod.

Xi bdiewa ma għoġobhomx il-prezz li d-Dipartiment qiegħed iħallas għaż-żerriegħa tagħhom. Dawn għandhom jifhmu li l-prezzijiet huma ibbażati fuq is-suq li hemm f'pajjiżi oħra. Jekk titwaqqaf din l-industrja, ma titwaqqafx għal sena jew tnejn, iżda għal bosta żmien twil. Il-bidwi għaqli jmissu jħares lejn iż-żmien li għad irid jiġi, jiġifieri lejn dak iż-żmien meta l-affarijiet jerġgħu jiġu għalli kienu u l-ħajja u x-xogħol jorħsu. Hemm huma jaraw kemm hu tajjeb li huma jipprofittaw ruħhom minn din l-okkażjoni u jibdew iqassmu r-raba' tagħhom kif jinħtieġ ħalli ma jkun hemm ebda ħela u tħabit ta' ħxejjex u s-suq ma jaqax fix-xejn ħtija ta' l-abbundanza. Żmien il-paċi u l-abbundanza xi bdiewa kienu minn xi daqqiet jippreferixxu jbigħu raba' sħiħ ta' pastard u ħxejjex oħra għall-bhejjem milli jeħduh is-suq.

Dwar il-kultivazzjoni tal-pjanti tal-fjuri għaż-żerriegħa, il-bidwi ma għandux iħabbel rasu, għaliex mhu xejn diffiċli li jikkultivawhom, u għalhekk xtaqna li din is-sena l-bdiewa jikkultivaw xi biċċa art żgħira bħala prova. Id-Dipartiment tal-Biedja diġà għamel din il-prova billi ħawwel numru kbir ta' xorta differenti ta' fjuri għaż-żerriegħa u l-ħaġa rnexxiet ħafna. Din il-kultivazzjoni tista' wkoll issir f'raba' bagħli jew il-pjanti jitħawlu fi żmienhom. Is-sena li ġejja d-Dipartiment beħsiebu jagħti xi kuntratti għal raba' kbir bil-kultivazzjoni ta' pjanti tal-fjuri għaż-żerriegħa għaliex din hija mfittxa ħafna u hemm suq tajjeb tagħha.

Mela, bdiewa, niftħu għajnejna, ma nitilfux din l-okkażjoni, iżda nipprofittaw ruħna u ngħinu biex l-Industrja l-ġdida timxi dejjem il quddem u b'hekk inkunu nistgħu nikkonkorru ma' pajjiżi oħra.

IL-ĦRAFA TA' JANNAR, FRAR U MARZU

(Editur tal-Propaganda)

IT-TEMP ta' Frar tista' tgħid li hu bħal dak tax-xahar ta' qablu, jiġifieri jagħmel l-ilma u l-bard. Hekk ukoll jiġi li t-temp ta' Marzu jixbah lil dak ta' Frar, l-iktar għal dak li hu bard u kesħa, li xi mindaqqiet jgħaddu lil dawk ta' Jannar ukoll.

Għal Jannar il-Malti jgħid: **Jannar għarraq in-ngħaġ fil-għar.** Dak li jingħad hawn Malta għal Jannar, f'pajjiżi oħra jgħiduh għal Frar u għal Marzu. Għalkemm fl-aħħar ġranet ta' Frar u fl-ewwel ġranet ta'Marzu jiġi li xi mindaqqiet ix-xemx tiddi u tfernaq, dawn il-ġranet għandhom il-fama li jagħmlu maltempijiet kbar, jiġifieri ilma, rjieħ qawwija u kesħa li tidħol fil-għadam. Dawn il-ġranet jissejħu bl-isem tal-"Granet Mislufin".

Il-ħrafa Maltija fuq Jannar hija din: Darba Jannar kien xahar ta' bla xita, iżda ta' kesħa kbira u fuq hekk wieħed bidwi għadab u gerger. It-tgergir tiegħu għadu mfakkar f'dawn it-tlitt ivrus:—

Qożżot qożżot għalik Jannar,
Għaddejt bil-bard bla xita
U ħallejtni bin-ngħaġ fil-għar!

Jannar ħa għalih u dlonk issellef jumejn minn għand ħuh Frar, billi dan kellu x-xniegħa li jagħmel ħafna ilma; u b'hekk fl-aħħar ġranet tiegħu qajjem tant maltemp li bil-qawwa ta' l-ilma li bagħat għarraq lill-bidwi bin-ngħaġ tiegħu kollha. Ħrafa bħal din insibu wkoll fi Sqallija, fejn jingħad li Marzu sselief tlitt ijiem minn għand April u qatel lill-għaġuża bil-kesħa kbira li għamel; ħrafa oħra fi Sqallija tgħid ukoll li fl-aħħar ġranet ta' Marzu, bil-maltemp li għamel, għarraq lil waħda xiħa flimkien malmerħla ngħaġ.

Marzu hawn Malta huwa msemmi għall-kesħa kbira li xi mindaqqiet jagħmel u għalhekk bqajna ngħidu: **Marzu marzellu, in-nanna ħarqet il-moxt u r-rixtellu,** għax kienet ħarqet kollox biex tilqa' ruħha mill-bard, u, kellha fl-aħħar taħraq saħansitra dawn iż-żewġ għodod li huma hekk għeżież għax-xogħol tagħha tan-newl.

F'Sardinja, bħal f'Malta, il-ħrafa titkellem fuq Jannar li ssellef il-ġranet minn għand ħuh Frar, iżda fl-Ingilterra u fl-Iskozja bħal fi Sqallija, il ħrafa tgħid li Marzu ssellef tlitt ijiem minn għand April sieħbu, fil-waqt li fil-Palestina l-ħrafa tgħid li Frar issellef minn għand Marzu.

MARD TAL-FNIEK

(C. Zammit Marmarà, M.B.E.)

IL-MARD fuq l-annimali fil-Gżejjer tagħna żdied bil-bosta, u l-iżjed li żdied hu fuq dawk l-annimali li t-torbija tagħhom issibha mhux biss f'kull razzett, iżda wkoll kważi f'kull dar tal-kampanja. Wieħed mill-annimali l-iżjed komuni hu bla dubju ta' xejn, il-fenek; u frattant m'hemmx annimal li hu mrobbi agħar minnu, u m'hemmx ieħor li n-nies tagħna jafu hekk ftit fuq il-mard tiegħu.

Fl-artiklu tagħna tal-15 ta' Ottubru, 1944, tajna xi tifsir fuq xi mard komuni tal-fniek. Din id-darba sa nkomplu nitħaddtu fuq xi mard ieħor. Hi ħaġa sabiħa li wieħed jagħraf il-mard ta' dan l-annimal u li jagħrfu fil-ħin biex ikun jista' jfejqu u ma jħallihx jixtered fuq fniek oħra. Kos, ma hemmx annimali li t-trobbija tiegħu tirrendi daqs tal-fenek!

Il-Fetħa (Diarrea)

Din hi marda li wieħed malajr jinduna biha, iżda jeħtieġ li dak li jkun jagħraf tajjeb li ma tkunx ġejja minn xi mard ieħor (ara l-marda Coccidiosis).

Meta l-fniek iħammġu maħlul u jinten, allura tkun taf żgur li hemm xi ħaġa li mhix sejra tajjeb. Ibda biex twarrab il-marid f'post għalih. La tagħtih l-ebda ħaxix, u żommu biss fuq l-ilma u weraq tal-frawli. Hu żball kbir dak li wieħed ineħħilu l-ilma f'kas bħal dan, għax l-ilma ma jagħmilx deni; u lill-fenek meta jkollu l-fetħa, jagħtih iżjed għatx.

Briegħed jew Dud Ieħor

Għalkemm din m'hix marda, dawn l-insetti fuq il-fniek ibaxxu tant is-saħħa tagħhom illi l-annimal jimrad u jista' jimrad iżjed minn annimali oħra ndaf. Il-briegħed u dud ieħor jiġu min-nuqqas ta' ndafa.

Inti malajr tista' tinduna li l-annimal ikollu dan id-dud fuqu. L-ewwelnett il-fenek ma jkunx fuq ruħu daqs l-oħrajn, u inti tara illi l-ġilda tiegħu hija irritata, u l-fenek jibda jħokk spiss.

Aqbad il-fenek, ħu ftit ħall ta' Malta, jew ħall ieħor tajjeb, u ogħroklu sewwa l-ġilda tiegħu bih. Wara li tkun dliktlu, ħu xi trab ta' l-insetti jew piretrum, roxx ftit fuqu, imbagħad ixxuttah tajjeb. Fniek bħal "Angoras" ikollok tqarwiżhom kollha, inkella ma jirnexxilek qatt teħles mid-dud ta' fuqhom, u dment li jkollu l-insetti fuqu l-annimal jindebbolixxi ruħu, sufu u l-ġilda tiegħu jikrieħu u hu jimrad.

Nuqqas ta' Saħħa

L-iżjed f'jiem tas-sħana, spiss tisma' lil min igħidlek illi l-fniek tiegħu, jew uħud minnhom, ma tantx jifilħu, u ma għandhom l-ebda sinjal ta' mard ħlief li huma għolbu, sufhom krieh u naqqsu ħafna mill-ikel.

Mita tara dan, itma l-fenek ikel stimulanti bħal ma huwa t-tgħam, karrotti, tfief u tursin. Biex tqanqal l-aptit ħu biċċa ħobż mixwija, saħħan daqs żewġ imgħaref birra bajda, xarrab sewwa l-ħobż fiha, u agħtiha lill-fenek li jkun. Agħtih dan il-ħobż mixwi bil-birra darbtejn kuljum.

Ħniex

Għalkemm il-fenek ma jkunx jidher li hu marid, meta tarah jogħlob u ma jiflaħx, allura wara li tkun rajt sewwa li m'għandu xejn, li żaqqu m'hix minfuħa, li l-ġilda tiegħu m'hix infjammata, li m'għandux flissjoni—insomma li ma għandu l-ebda sinjal ta' mard ieħor, allura għandek toqgħod attent għall-ħmieġ tiegħu u tara jekk kulltant ikunx hemm xi ħniex mal-ħmieġ.

Jekk inti tara xi ħniex, allura l-fenek ikun sejjer lura żgur minħabba fihom, u qabel ma teħilsu mill-ħniex kollha hu ma jistax jiġi f'tiegħu.

Id-doża tal-mediċina li tinħtieġ, u li għandek tgħid lil xi spiżjar biex jagħmillek, hi din:—

Areca nut pulv. (trab tal-ġwież areca) — *7 grains;*

Santorim — *1grain.*

Agħti din il-mediċina darba biss, u wara siegħa agħti lill-fenek kuċċarina żejt taż-żebbuġa.

Nefħa taż-Żaqq

Din hi marda li tista' tiġi minn tliet affarijiet—ikel żejjed, ikel f'ħinijiet bla qies u ikel ta' ħaxix żejjed mita l-fenek ikun miżmum fid-djieq.

In-nefħa fiż-żaqq malajr tingħaraf. In-nifs tal-fenek li jkun diffikultuż jurik minnufih li l-fenek marid. Inti aktarx tarah imbaxxi u ħaxxu ħaxxu f'rokna tal-kamra jew kaxxa tiegħu. Jista' wkoll ikollu xi ftit tal-fetħa (diarrhoea), iżda mhux dejjem.

Malli tinduna b'dan, warrab minnufih il-fenek marid x'imkien waħdu, u fejn tqiegħdu jinħtieġ ikun, kemm jista' jkun, fil-wisa', biex jista' jiġri xi ftit kuljum. Din il-marda ma tiġix, u ma tistax tiġi, mill-ilma bħalma jaħsbu ħafna.

Issa darba filgħodu u darba wara nofs in-nhar (jiġifieri kull tnax-il siegħa) agħti lill-fenek 5 grains *Ammonium benzoate* f'daqsxejn ilma.

L-ikel għandu jkun xott u lill-fenek ma għandekx tagħtih ħaxix sakemm ifiq għal kollox. Iżda għandek tħalli ilma biżżejjed biex il-fenek jixrob kemm irid. Xi ftit tursin tista' tagħtih.

Darba kuljum ħu l-fenek f'ħogrok, u bil-kura kollha u bil-mod ogħroklu daqsxejn żaqqu, bħal mita togħrok żaqq it-tarbija li jkollha wġigħ ta' żaqq. Din il-marda tmiss l-iżjed lill-fniek ta' sitt xhur 'l isfel.

Il-Porga

Jiġu żmenijiet li aħna jkollna bżonn nagħtu xi porga lil xi fenek marid u l-aħjar waħda u li ma jgħaddiha xejn hi l-paraffin mediċinali li jinxtara minn għand l-ispiżjari. Il-paraffin hu tajjeb għax filwaqt li jagħmel effett daqs l-aqwa porga ma jista' jagħmel l-ebda ħsara lill-fenek. Żejt taż-żebbuġa hu tajjeb ukoll. Doża: kuċċarina. Porga oħra li tista' tagħti, imma m'hix aħjar mill-paraffin mediċinali, hi l-melħ tal-porga (Epsom Salts). Id-doża hija mgħarfa melħ għal gallun ilma.

Kif Taqbad il-Fniek

Mita jkollok bżonn taqbad xi fenek żgħir jew kbir aqbdu bil-grazzja u m'hemmx għalfejn jitilgħulek in-nervi jekk jiġrilek minn banda għall-oħra, għax din hi ħaġa naturali. Fenek żgħir għandek taqbdu minn taħt żaqqu b'mod li l-erbat iswaba' jiġu bejn saqajh ta' quddiem u ta' wara, fil-waqt li s-saba' l-kbir jiġi fuq għonqu.

Fenek kbir m'għandekx iżżommu mdendel rasu 'l isfel minn saqajh; filwaqt li saqajh ta' wara żżommhom b'idek, rasu u saqajh ta' quddiem għandhom jiġu taħt dirgħajk, (bħal mita terfa' xi ħaġa taħt għabtek); b'hekk il-fenek ma jbatix għax ġismu jiġi fuq driegħek, u tista' ġġorru minn banda għall-oħra mingħajr taħbit.

Biex teżamina fenek, ħalqu jew għajnejh, għandek taqbdu minn widnejh, wiċċu lejk, u fil-waqt li widnejh ikunu f'idek il-leminija, idek ix-xellugija għaddiha minn fuq dahru u żommu minn taħt denbu sewwa, b'denbu wkoll fil-pala ta' idek; b'hekk il-pis ta' ġismu jiġi f'idek ix-xellugija, u l-fenek ma jbatix u inti tista' tarah aħjar.