L-IMNARA

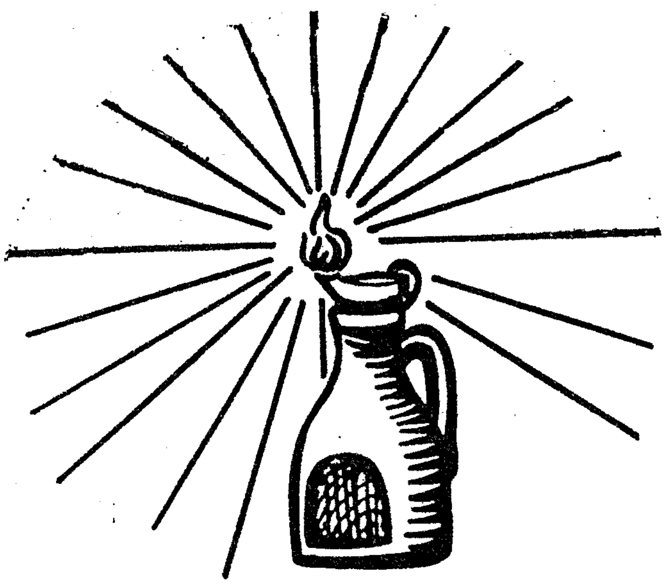

GĦAQDA MALTIJA TAL-FOLKLOR

UNIVERSITY OF MALTA
MELITENSIA
MAIN LIBRARY

IS-SITTA U GĦOXRIN SENA TA' PUBBLIKAZZJONI

Vol. 7 Numri 2 & 3 2003 Ħarġa Numru 27

L-IMNARA

Vol. 7 N'ri 2 & 3 2003 Ħarġa N'ru 27

IS-SITTA U GĦOXRIN SENA TA' PUBBLIKAZZJONI

WERREJ

l-Insiġ: vokabularju	Ġużi Gatt	54
Leġġendi fl-Isla	Angelo Dougall	66
Kif jagħmlu ċ-ċkal f'Wied il-Għajn	Steve Borg	69
Tliet għanjiet antiki Maltin	Anna Borg Cardona	72
The evil eye: prevention, detection and removal	Dr.G. Zammit Maempel	76
Kliem li tant daqqilna ħlejju	Anton Attard	83
Is-soqfa u l-ballata	Guido Lanfranco	86
Il-pupa tal-peprin	Frans Farrugia	93
Noti dwar id-daqq tal-qniepen	Saviour Camilleri	94
Żewġ fratellanzi fil-Birgu	J.F.Porsella-Flores	96
Drawwiet u tifkiriet mill-Birgu	Lorenzo Zahra	98
Drawwiet u tradizzjonijiet ta' żmien l-Għid il-Kbir	Gregory Gauci	103
Ix-xogħol tar-raba'	Vince Schembri	106
L-ikla tal-vġili ta' S. Lawrenz u l-Hollywood Salad	Angelo Dougall	108
Il-qubbajt u l-qagħaq ta' l-għasel...	Guido Lanfranco	110
Xogħlijiet ta' dan l-aħħar minn membri ta' l-Għaqda Maltija tal-Folklor		116
Lista ta' membri effettivi 2003		121

Bullettin ta' l-Għaqda Maltija tal-Folklor. Joħroġ darba fis-sena. L-opinjonijiet li jidhru hawn m'humiex neċessarjament dawk ta' l-Għaqda jew ta' l-Editur jekk ma jkunx hekk speċifikat.

Indirizz ta' l-Editur: Guido Lanfranco 78, Triq San Trofimu, Tas-Sliema, SLM 02

UNIVERSITY OF MALTA MELITENSIA MAIN LIBRARY

Hu minnu li ċerti snajja' qodma nqerdu bħala parti minn proċess naturali li fih, kif ngħidu bil-Malti, il-ġdid jaqla' l-qadim. Iż-żmien itul u l-qarn idur. Biex nieħdu eżempju: illum ħadd m'għadu jaf jaħrat b'żewġ gniedes marbutin ma' moħriet wieħed, u t-terminoloġija tal-moħriet "taż-żewġ" ħadd m'għadu jafha ħlief xi studjuż jew xi dilettant. Ta' dan ma tagħti tort lil ħadd. Imma min-naħa l-oħra, l-ispeċi ta' "tindif etniku" li qed iseħħ f'ħafna oqsma tal-kultura Maltija m'għandux jiġi skużat daqshekk malajr. Ngħidu aħna: Għalkemm il-fuħħarin li kienu jagħmlu l-borom, il-pwagen u t-tigani tal-fuħħar li kienet tuża n-nanna issa nqatgħu mill-irħula tagħna, is-sengħa nfisha għadha tiġi pprattikata f'ċerti skejjel governattivi u minn xi artiġjani u artisti privati. Tissejjaħ *pottery*, u l-Maltin li jipprattikawha ma jafu tista' tgħid xejn mit-terminoloġija Maltija tas-sengħa, u jindqew bi kliem bħal "tiffajerja", "tibbejkja", u "tikkojlja", meta għandna kliem Malti ferm isbaħ minnu. L-arkeoloġi Maltin, jekk mhux kollha, għallinqas ħafna minnhom, m'għandhom lanqas l-iċken idea tad-differenza bejn "qolla", "dorga" jew "żir". L-istess jista' jingħad fis-sengħa ta' l-insiġ. Din ukoll għadha tittieħed bħala *craft* f'xi skejjel, u n-nissieġa l-ġodda erħilhom jitkellmu fuq il-*heddles* u x-*shuttel*, mingħajr l-iċken każ ta' x'inhi l-kelma Maltija.

Peress li dan il-fenomenu jweġġagħli qalbi, nixtieq innižżel it-terminoloġija Maltija ta' l-insiġ bit-tama li xi ħaġa minnha tibqa', u ma tinqeridx għal kollox.

L-<u>INSIĠ</u> (weaving) hu s-sengħa ta' kif tipproduċi d-<u>DRAPP</u> (fabric). Id-drapp hu magħmul minn ħafna ħjut weqfin, li jkunu <u>MSALLBIN</u> (interlaced) ma' ħafna ħjut mimdudin. Il-ħjut il-weqfin jissejħu il-<u>MEDD</u> (warp) u l-ħjut il-mimdudin jissejħu t-<u>TAGĦMA</u> (weft).

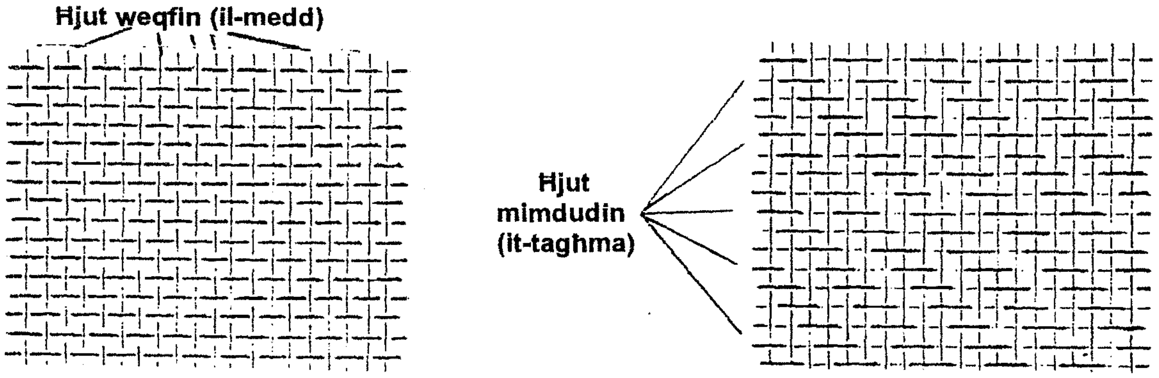

Xoqqa Fustan

Spika Maqrut

L-apparat li fuqu jsir l-insiġ jissejjaħ in-NEWL (loom).

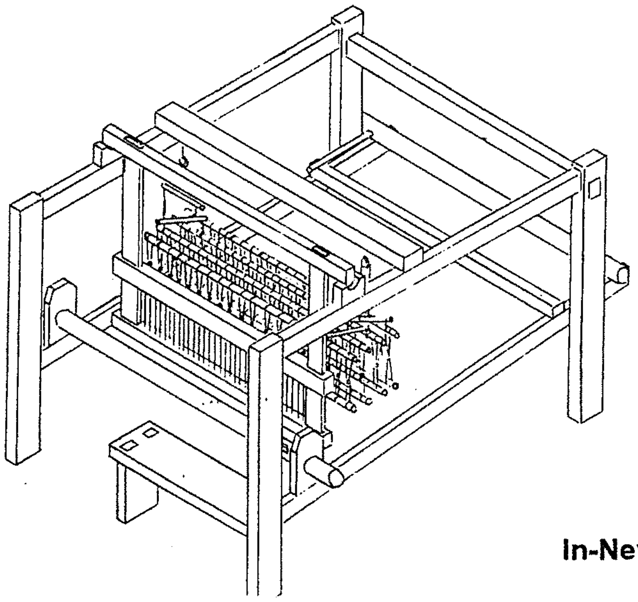

In-Newl

Li kellek taqbad ħajta twila u tgħaddiha għal ħafna drabi minn fuq għal isfel; imbagħad taqbad ħajta oħra u did-darba tgħaddiha msallba minn ġenb għal ġenb, darba tgħaddi minn taħt u darba tgħaddi minn fuq ta' kull ħajta wieqfa, tkun, forsi bla ma taf, insiġt biċċa XOQQA (plain weave/tabby weave). Jekk minflok waħda minn fuq u waħda minn taħt, tgħaddi l-ħajta l-mimduda darba minn taħt żewġ ħajtiet weqfin u darba minn fuq żewġ ħajtiet oħra, tkun insiġt biċċa FUSTAN (twill). Ara ftit id-disinn fil-paġna ta' qabel.

Meta jkun armat fuq in-newl, tarf wieħed tal-medd ikun rrumblat jew, aħjar, "mitwi" fuq il-MITWA TAS-SEFĦA (warp beam), li tkun bħal romblu twil ta' l-injam bil-ħajt tal-medd imkebbeb fuqu. Mill-mitwa, il-ħajt jgħaddi għal ġon-NIR (heddles), min-nir għal bejn is-snien tal-MOXT (reed), u mill-moxt jerġa' jitkebbeb fuq romblu ieħor ta' l-injam li jissejjaħ il-MITWA TA' QUDDIEM (fabric beam). Il-proċess hu xi ftit ikkumplikat u biex tifhem, l-aħjar li tħares ftit lejn id-disinn.

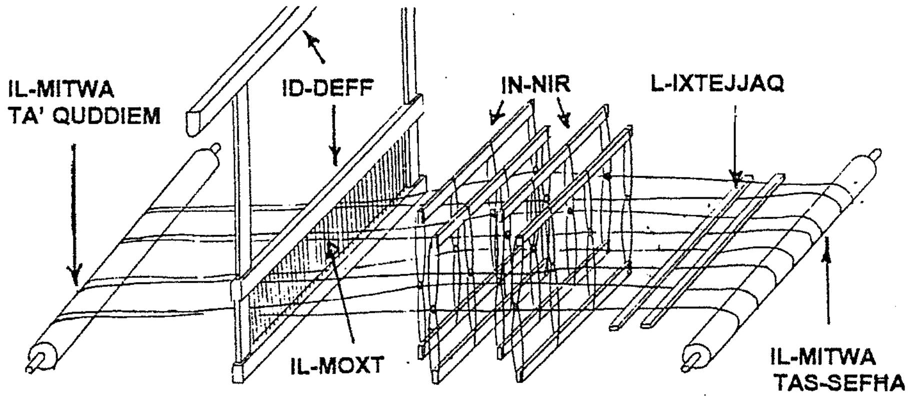

In-nir hu magħmul minn erba' tilari li jkunu marbuta b'mod li, meta tnejn minnhom jintrefgħu 'il fuq, jerfgħu magħhom nofs il-ħjut tal-medd u, meta jintrefgħu t-tnejn l-oħra, jerfgħu in-nofs l-ieħor. Il-ħjut tal-medd li jkunu stirati u mitwija bejn iż-żewġ mitwiet (ta' quddiem u ta' wara), f'xi postijiet jintwew f'għamla ta' salib,

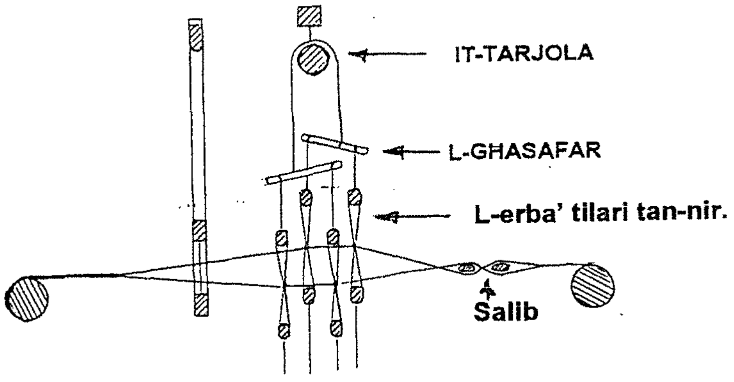

eżatt kif jidher fid-disinn. Biex is-salib iżomm f'postu, tiddaħħal lasta ta' l-injam li tissejjaħ XTEJQA (cross stick/warp peg). Ħares ftit lejn id-disinn t'hawn fuq.

Biex tinseġ trid il-ħajt, u dari l-ħajt għall-insiġ kien isir min-nissieġ innifsu. Il-lingwa Ingliża tagħmel distinzjoni u tagħżel bejn il-kelma *thread*, li tfisser ħajt li jintuża l-aktar għall-ħjata, u l-kelma *yarn*, li tfisser dak il-ħajt MAGĦŻUL (spun) għall-insiġ. Din id-distinzjoni (kien) jagħmilha wkoll il-Malti. Il-kelma Maltija għal *yarn* hi RADEN. L-għerq tal-kelma "raden" qiegħed fil-kelma "raddiena", u l-kelma "marden", li se niltaqgħu magħhom 'il quddiem.

Ir-raden, jew il-ħajt għall-insiġ, jista' jsir mis-SUF (wool), mill-QOTON (cotton), mill-KITTIEN (flax), mill-ĦARIR (silk), mill-QANNEB (hemp), u fi żmienna minn lista twila ta' pjanti bħall-*jute*, li minnu jsiru l-ixkejjer, *ramie*, li jikber l-aktar f'pajjiżi bħaċ-Ċina, il-Ġappun u l-Eġittu u li minnu jsir ċertu tip ta' għażel, *sisal*, li minnu jinsġu tip ta' twapet ħoxnin, *yucca*, *kapok*, u anke mill-*mohair*, li jiġi mix-xagħar ta' mogħża msejħa "Angora" li titrabba l-aktar fl-Amerka u fit-Turkija, u mill-*cashmere*, li hu x-xagħar ta' mogħża oħra li titrabba fit-Tibet.

Fost dawn kollha, x'aktarx li l-aktar magħruf hu s-suf, li jittieħed minn għand in-nagħġa, u t-tajjar li jittieħed mill-qoton. Ejja nibdew mis-suf.

IS-SUF

Qabel ma jidħol is-sajf, ir-raħħal iġiżż in-nagħġa biex jieħu minnha ĠEŻŻA suf (fleece). Wara li taħslu, is-suf trid TINFXU (to fluff/to tease) jiġifieri tfettħu u ġġebbed fih b'subgħajk biex jitpaħpaħ, jikber u jinħall minn xi għoqod u ċapep li jista' jkun fih. Waqt li qed tinfxu, trid tnaqqih ukoll minn xi frak, zkuk, ħaxix niexef u ħmieġ ieħor. Meta s-suf ikun minfux sewwa, tiġbed tarf minnu u tobormu bejn subgħajk sakemm ikollok bħal ħajta jew spaga rqiqa. Jekk tibqa' iġġebbed, ftit

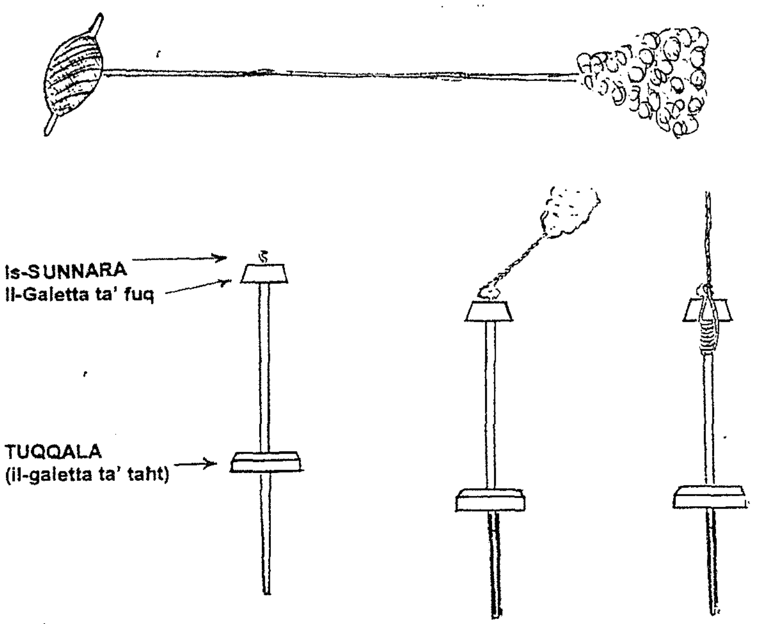

Tagħżel is-suf bil-magħżel.

ftit, dik l-ispaga jew ħajta li tkun bramt, għandek issib li s-suf jibqa' ħiereġ bla ma jinqata', u jekk tkompli tobrom b'subgħajk, wara ftit ikollok ħajta twila mhux ħażin.

Dan hu l-mod ta' kif <u>TAGĦŻEL</u> (to spin) is-suf. Imma jekk tagħżel is-suf b'subgħajk ta' idejk biss, mingħajr għodda, x'aktarx li se ddum wisq sakemm ikollok biżżejjed raden, jew ħajt, biex tista' tibda taħdem. L-Għodda li tintuża tissejjaħ il-<u>MAGĦŻEL</u> (spindle). Il-magħżel jista' jidher bħala biċċa għodda vera sempliċi, imma hu ferm aħjar li taħdem bih milli tagħżel is-suf b'subgħajk ta' idejk biss. Il-magħżel ilu magħruf mill-qedem, anke fi żmien il-ħaġar. Hu magħmul minn <u>KAVILJA</u> (dowel) ħoxna xi ċentimetru u twila bejn wieħed u ieħor 30 ċentimetru, li jkollha żewġ <u>TUQQALIET</u> (whorls), waħda fuq, u l-oħra isfel, kif jidher fid-disinn, u li jissejħu <u>GALETTI</u> . Mal-galetta ta' fuq ikun hemm ganċ żgħir li hawn min jgħidlu <u>IS-SUNNARA</u> (hook). Tibda tagħżel billi ġġebbed tarf wieħed tal-kobba suf li jkollok f'idek u tqabbdu mal-ganċ jew mas-sunnara ta' mal-galetta ta' fuq, tobrom il-magħżel f'idek, u tkompli ġġebbed fis-suf, biex b'hekk jimbaram ukoll ir-raden jew ħajt li jkun ħiereġ minn ġol-kobba. Meta jkollok biċċa raden twila mhux ħażin, tkebbibha madwar il-kavilja tal-magħżel, imbagħad terġa' tgħaddiha minn ġos-sunnara, biex dak li kebbibt ma' jerġax jinħall. Minn issa 'l quddiem tista' tħalli l-magħżel jiddendel minn idek u xi kultant tagħtih daqqa ma' koxxtok biex il-magħżel idur u jobromlok il-ħajt jew ir-raden li tkun qed tiġbed minn ġol-kobba jew ġeżża suf. It-toqol stess tal-magħżel, hu u jdur u jagħqad fl-ajru u mdendel minn idek, jista' jkun biżżejjed biex jiġbed u jobrom aktar ħajt mill-ġeżża. Aktar ma jiġbed, il-magħżel aktar jaqa' 'l isfel lejn l-art. Biex ma tħallihx jaħbat magħha, kull darba tkebbeb il-ħajta mal-kavilja tal-magħżel u terġa' ddawru u titilqu mdendel biex ikompli jiġbed is-suf mill-ġeżża. F'kemm ili ngħidlek ikollok magħżel mimli ħajt tas-suf.

IT-TAJJÂR

Is-suf jintagħżel bil-magħżel, imma t-tajjar jintagħżel bir-RADDIENA (spinning wheel). Ir-raddiena għandha l-vantaġġ li biha tista' tagħżel ferm iktar bil-ħeffa imma, biex taħdem tajjeb, lir-raddiena trid tagħtiha materjal minfux, imfettaħ u mpaħpaħ tajjeb. Il-QOTON (cotton) ipaħpħuh billi JDOQQUH (to thrash/ to bow). Meta jindaqq, il-qoton isir TAJJÂR (carded cotton). Is-suf tan-nagħġa li tinfex bis-swaba' t'idek ma jkunx impaħpaħ biżżejjed biex tista' taħdmu fuq ir-raddiena. Biex ikun tajjeb għar-raddiena s-suf irid JINTMAXAT (to be carded) bi mxat apposta. F'Malta u Għawdex dan, mid-dehra, ma tantx kien isir. Is-suf kienu jħalluh għall-magħżel u r-raddiena kienu jħalluha għat-tajjâr.

Il-qoton, jew "l-bjad", kif kienu jsejħulu l-bdiewa, jinżera' lejn l-aħħar ta' April. Ix-xitla trabbi bħal blalen biż-żerriegħa li, maż-żmien, jinxfu u jixpakkaw, u jixirfu minn ġo fihom bħal kobob rotob, li ma jkunu xejn ħlief il-qoton li jkun qed jistenna l-bidwi. Il-blalen tal-qoton jinġabru biż-żerriegħa b'kollox għall-ħabta ta' Settembru, imbagħad IFESDQUHOM (bolling), jiġifieri joħorġu l-qoton minn ġol-FOSDQA (boll/pod), imbagħad JAĦILĠU (ginning) l-qoton, jiġifieri jgħaddu l-qoton minn ġo magna li tissejjaħ il-ĦALLIEĠA (cotton-gin) biex ineħħulu ż-żerriegħa. F'dil-magna sempliċi, il-qoton jingħadda minn bejn żewġ rombli ta' l-injam, (li jissejħu "l-ħadid") biex iż-żerriegħa taqa' fuq naħa u l-MAĦLUĠ (ginned cotton), jiġifieri l-qoton imnaddaf miż-żerriegħa, jaqa' fuq in-naħa l-oħra.

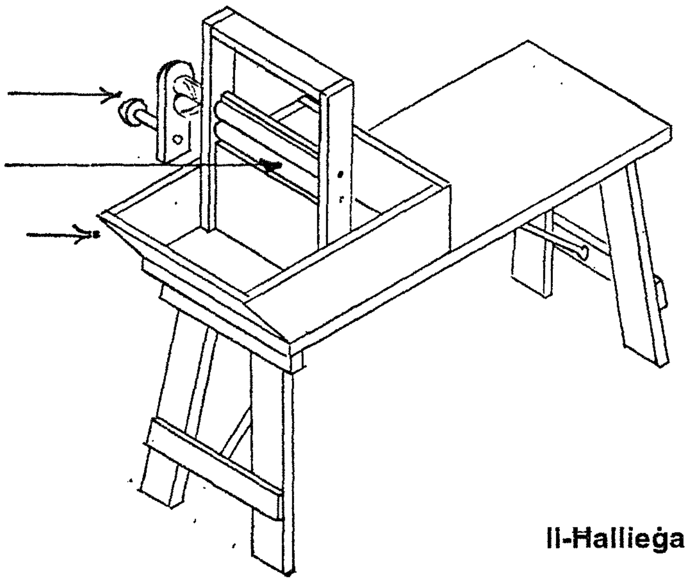

Il-Ħallieġa

Ikun jonqos li l-maħluġ JINDAQQ (to twang cotton), jiġifieri li, bħal fil-każ tas-suf tan-nagħaġ li jrid jintnifex bis-swaba' ta' l-idejn biex jitpaħpaħ, il-qoton jittieħed għand id-daqqâq, u dan, b'apparat apposta, ifettaħ il-qoton billi jdoqqu. Fuq kif jindaqq il-qoton nitkellmu aktar 'il quddiem. Meta jindaqq, il-qoton isir TAJJÂR (carded cotton). It-tajjâr imbagħad jintagħżel biex isir ħajt.

Nerġgħu ngħidu imma li, filwaqt li s-suf jintagħżel fuq il-magħżel, dak l-apparat sempliċi li semmejna aktar qabel, it-tajjâr jintagħżel fuq ir-RADDIENA (spinning wheel). Għalkemm ir-raddiena forsi tidher differenti ħafna mill-magħżel imma fil-prinċipju tagħhom, m'humiex 'il bogħod minn xulxin. L-ikbar differenza hi li l-

magħżel tista' żżommu fil-but u tiġri bih fejn trid. Meta tidra taħdem bih, ma tridx xi konċentrazzjoni speċjali u n-nisa, dari, kienu jagħżlu s-suf anke waqt li jkunu jpaċpċu u jgħidu l-istejjer. Ir-raddiena ma tistax iġġorrha miegħek fil-but imma għandha l-vantaġġ li, billi r-rota tagħha ddur bil-ħeffa, biha tista' tagħżel u tipproduċi l-ħajt, jew ir-raden, iktar malajr.

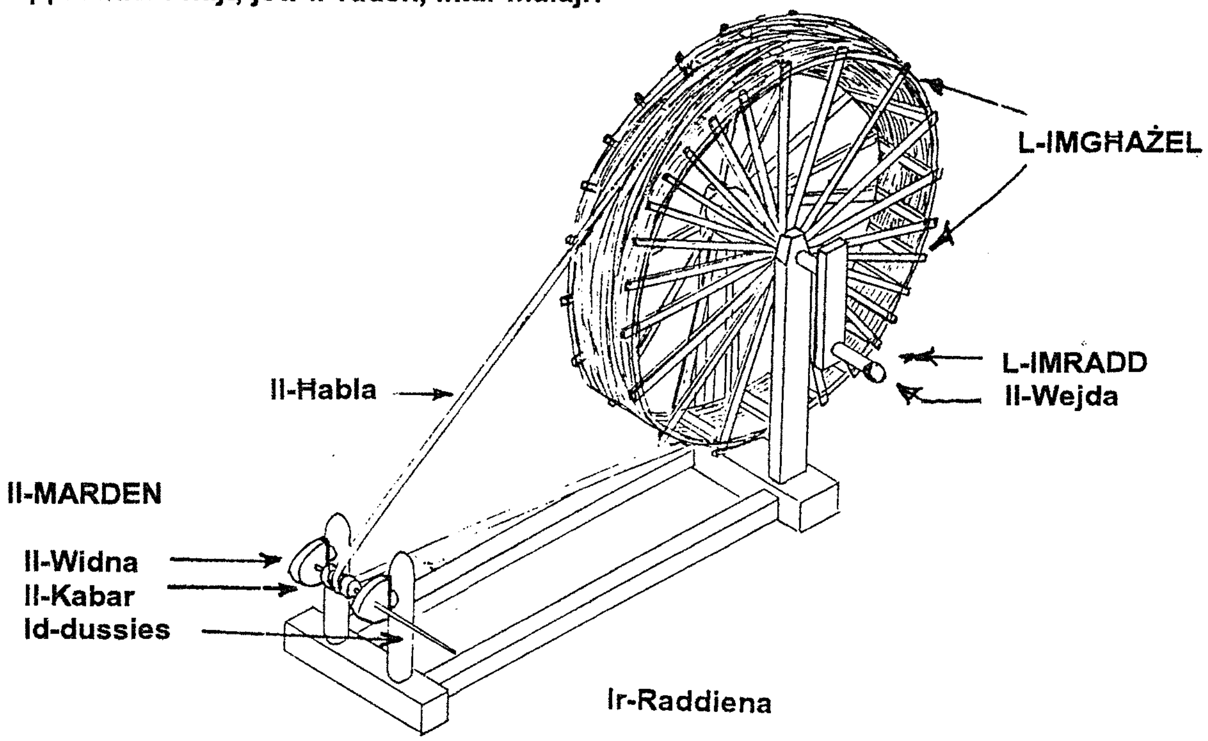

Biex tagħżel it-tajjar bir-raddiena trid tuża idejk it-tnejn. B'id waħda (l-leminija jekk tkun lemini) iddawwar l-IMRADD (crank) li bih iddur ir-raddiena (ara d-disinn), u bl-id l-oħra żżomm il-kobba tat-tajjar, li tkun se tagħżel. Tiftakru li biex bdejna nagħżlu s-suf bil-magħżel, qabbadna tarf tal-ġeżża suf li kellna f'idejna mal-ganċ jew is-sunnara tal-magħżel? Issa biex tibda taħdem fuq ir-raddiena trid tobrom tarf mill-kobba tat-tajjar u tqabbdu ma' dik il-ħadida rqiqa li tkun ħierġa 'l barra minn bejn il-widnejn. Dik il-ħadida rqiqa, b'ċilindru żgħir ta' l-injam imdaħħal ġo fiha, jgħidulha l-MARDEN. Il-prinċipju tar-raddiena hu li r-rota l-kbira ddawwar il-marden u billi r-rota hi ferm ikbar, ma' kull dawra li ddur hi, il-marden idur għaxriet ta' drabi. Biċċa qafla rqiqa li tissejjaħ il-ĦABLA, ddur mar-rota l-kbira u tgħaddi għal fuq il-KABAR , kif jissejjaħ dak iċ-ċilindru ż-żgħir ta' l-injam li jkun imdaħħal ġol-marden. Hu permezz tal-ħabla li l-moviment tar-rota l-kbira jgħaddi għal fuq il-kabar, li min-naħa tiegħu jdawwar il-marden.

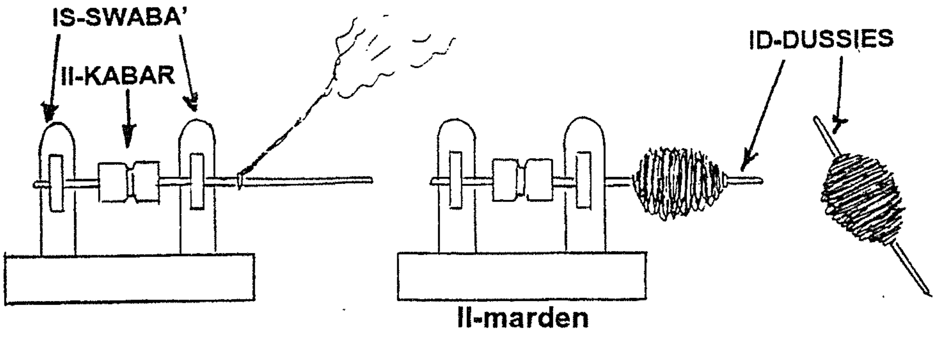

Waqt li b'id waħda ddawwar l-imradd ħalli r-raddiena ddur u magħha jdur il-marden, il-marden, min-naħa tiegħu, jiġbed tarf il-kobba tajjar li jkollok f'idek l-oħra u jislet minnha l-ħajt, jew ir-raden, li int tant għandek bżonn. F'kemm ili ngħidlek, il-marden jimtela b'kobba ħajt tat-tajjar kbira ġmielha. Biex tkun tista' tkompli taħdem, trid taqla' l-kobba minn fuq il-marden billi tiġbidha 'l barra. Biex il-kobba ma "tinsaramlekx", jiġifieri biex ma titħabbilx, terġa' ddaħħlilha ħadida oħra rqiqa, bħal dik tal-marden, u li tissejjaħ DUSSIES. Issa għandek il-marden vojt u tista' terġa' tibda tagħżel aktar ħajt tat-tajjar.

L-IMĦALLA

Mela s'issa għandna: jew magħżel mimli ħajt tas-suf tan-nagħaġ, jew dussies b'kobba ħajt tat-tajjar imkebba fuqu. X'ikun imiss? Ikun imiss li l-kobba ssir MILWA jew MERILLA (skein). Biex nagħmlu dan għandna bżonn biċċa għodda sempliċissima. Qasba dritta, u ġo fiha żewġ qasbiet oħra żgħar, imdaħħlin kartabun magħha, waħda f'kull tarf. Din jgħidulha l-IMĦALLA (skein winder).

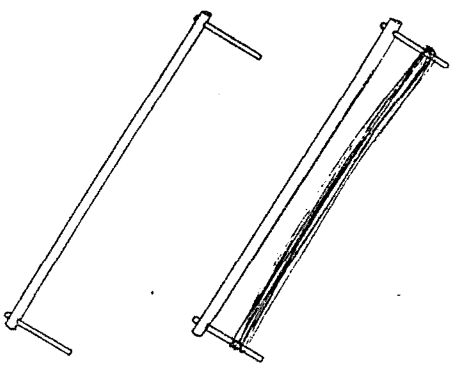

L-Imħalla

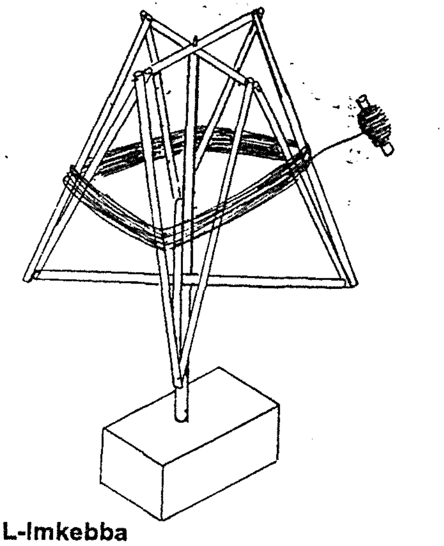

L-Imkebba

Il-ħajt issa trid iddawru ma' l-imħalla, b'mod li l-kobba tiġi merilla. It-terminoloġija użata hi: "iġġorr il-ħajt fuq l-imħalla". Meta tlesti, taqla' l-merilla minn fuq l-imħalla u tqegħidha fuq l-IMKEBBA (swift). Din hi biċċa għodda oħra sempliċi li sservina biex il-ħajt inkebbuh fuq xi ħaġa iżgħar (ara ftit id-disinn ta' hawn fuq), biex ikollna bħal minċott, li jkun żgħir biżżejjed biex inkunu nistgħu naħdmu bih. Dari kienu jkebbu l-ħajt fuq kannol ta' qasba, bl-għekieżi maqtugħa u miftuħ miż-żewġ naħiet u li jissejjaħ IMSERKA. Meta jkollhom bżonn minċott ikbar, għax ikunu se jaħdmu iktar fil-kobor, kienu jużaw imserka magħmula minn qasba ikbar u usa' u li, minflok imserka tissejjaħ LEMBUB (bobbin/spool). Dak id-dublett li kienu jilbsu n-nisa ta' dari u li nafuh bħala "ta' mitt lembuba", jew aħjar "ta' mitt LEMBUB", jissejjaħ hekk għax biex tinseġ id-drapp tiegħu trid ħafna ħajt ta' lwien differenti: trid "mitt lembub".
Kif għidna fil-bidu, id-drapp hu magħmul minn ħajt wieqaf li jissejjaħ il-MEDD (warp) u ħajt mimdud li jissejjaħ it-TAGĦMA (weft). Biex tarma l-medd minn fuq għal isfel tan-newl hi biċċa xogħol iebsa mhux ħażin. Biex tgħaddi t-tagħma minn

ġenb għal ieħor hi biċċa xogħol ferm eħfef. Għat-tagħma trid l-imserka. Għal-medd trid il-lembub. Ejja, għalissa, naqbdu l-imserka bil-ħajt imkebbeb fuqha; il-lembub inħalluh għal meta nkunu tgħallimna ftit ieħor. L-imserka trid tidħol ġo biċċa għodda ta' l-injam, forma ta' dgħajsa żgħira li tissejjaħ MEKKUK (shuttle/throw shuttle). Il-mekkuk mhux ikkumplikat ħafna biex tifhmu, imma xorta jkun tajjeb li tagħti daqqa t'għajn lid-disinn:

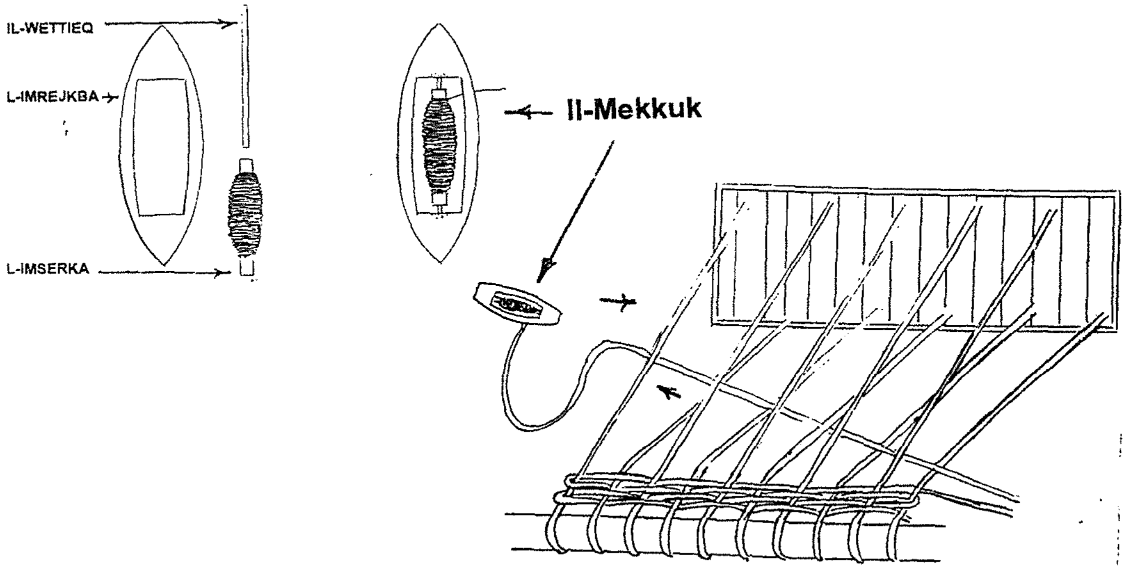

Titfa' l-mekkuk u tgħaddi t-tagħma minn ġenb għal ieħor tal-medd.

L-imserka tidħol ġol-WETTIEQ (spindel) li tkun kavilja rqiqa ta' l-injam jew, kif qalulna l-aħwa Zahra miż-Żebbuġ t'Għawdex, fergħa rqiqa ta' siġra taż-żebbuġ. Ikun kif ikun, il-wettieq irid ikun b'saħħtu, imma rqiq biżżejjed biex l-imserka tidħol fih imlaħalħa ħalli tkun tista' ddur bla xkiel. It-tarf tal-ħajta jingħadda minn toqba fil-ġenb biex, meta l-mekkuk jintefa' minn ġenb għall-ieħor tan-newl, il-ħajt jinħall u jifforma t-tagħma.

KIF TITWI S-SEFĦA

Bil-mekkuk tista' tgħaddi l-ħajt il-mimdud, jew it-tagħma, minn ġenb għal ieħor tal-medd; imma biex tagħmel dan, m'għandniex xi ngħidu, irid ikollok il-medd, jew il-ħajt il-wieqaf, diġà armat fuq in-newl. Din mhix xi ħaġa ħafifa. Trid tibda billi jkollok bħal merilla twila twila, li titkebbeb fuq biċċa apparat ieħor li jissejjaħ l-IMKEBBA (warping mill). Diġà konna ltqajna ma' "mkebba" meta qlajna l-merilla minn fuq "l-imħalla" u tfajnieha fuq "l-imkebba"; imma issa se niġu bżonn ta' mkebba oħra, ferm ikbar, li tintrama fuq serratizz wieqaf u twil mill-art sas-saqaf tal-kamra. Filwaqt li dari kważi kull dar kien ikollha newl, mhux kull dar kien ikollha mkebba bħal din. Din il-biċċa xogħol ta' kif tagħmel dil-merilla l-kbira kienet tissejjaħ TITWI S-SEFĦA (warping/winding the warp), u kienet titħalla f'idejn ftit nies li kellhom is-sengħa u l-ħila li jagħmluha.

Is-sefħa hi l-merilla twila twila li tintrama fuq in-newl. Minbarra li trid tiksi l-wisa' kollu tan-newl, is-sefħa trid tintewa għal ħafna drabi fuq il-mitwa, trid tgħaddi

minn ġo n-nir, u trid tgħaddi minn bejn is-snien tal-moxt li jkun ġod-deff. Meta tintewa għall-ewwel darba fuq l-imkebba, trid tintewa bis-sengħa, għax inkella, meta taqlagħha ma tkunx tista' tarmaha fuq in-newl. Jaqbel li l-ewwel inħarsu lejn id-disinn li jurina kif tkun l-imkebba l-kbira tas-sefħa, imbagħad nippruvaw nifhmu kif tintewa s-sefħa.

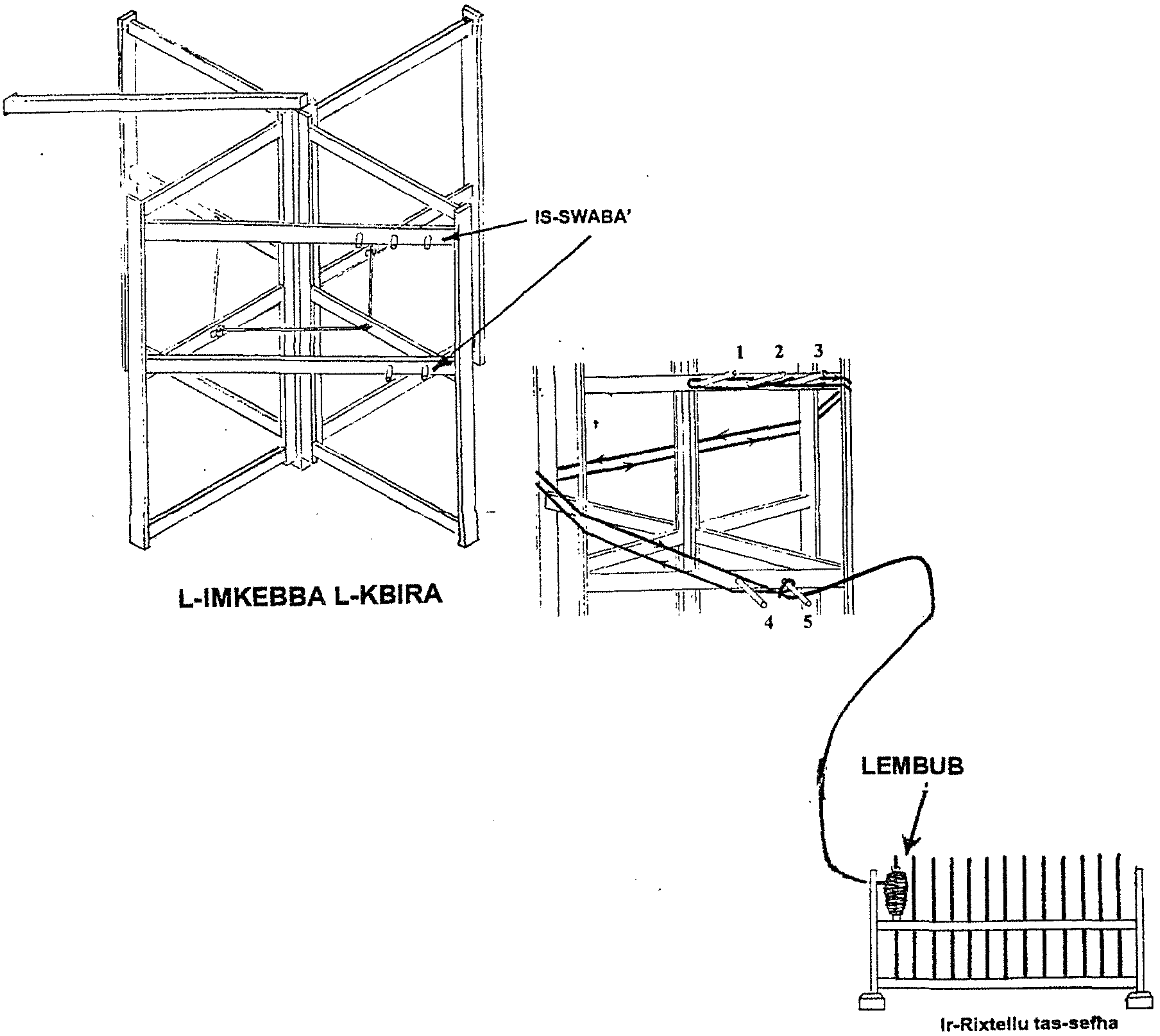

Forsi diġa' nnutajtu dawk iż-żewġ strippi, waħda bi tliet swaba' ta' l-injam ħerġin minnha u l-oħra, taħtha, bi tnejn? Fil-fatt dawk li ħerġin 'il barra jgħidulhom SWABA' (pegs), u mingħajrhom ma tagħmel xejn. Se jkollna nerġgħu ninqdew b'disinn ieħor biex nifhmu kif tkebbeb dik il-merilla t-twila li tissejjaħ "is-sefħa". L-ewwelnett, skond kif qalulna dawk il-ftit nies li għadhom jinsġu f'Malta u Għawdex, fosthom l-aħwa Zahra miż-Żebbuġ, il-familja Vella mir-Rabat ta' l-Imdina, u anke kif rajna b'għajnejna, fl-imkebba l-kbira dejjem ikun hemm tliet swaba' fuq u tnejn taħt; għalkemm fl-istrippa jista' jkun hemm iżjed toqob fejn iddaħħal is-swaba' u tmexxihom 'l hinn u 'l hawn. Dawn il-ħames swaba' tajniehom numru, mill-wieħed sal-ħamsa. (F'pajjiżi oħra, dan l-arranġament ta' tlieta fuq u tnejn taħt hu komuni, għalkemm jista' jkun hemm ukoll arranġamenti oħra).

1) Tibda billi torbot il-ħajta ħafif ħafif mas-saba' numru ħamsa.
2) Imbagħad tgħaddi l-ħajta minn taħt is-saba' numru erbgħa, u minn hemm iddur dawra mejt ma' l-imkebba.
3) Meta tasal fuq nett, tgħaddi minn taħt is-saba' numru tlieta, u minn fuq is-saba' numru tnejn u s-saba' numru wieħed.
4) Terġa' ddur għal taħt is-swaba' numru wieħed u tnejn u fuq is-saba' numru tlieta.
5) Iddur dawra mejt ma' l-imkebba u tiġbed dritt għal taħt is-saba' numru ħamsa.
6) Hekk tkun temmejt dawra kompluta. Terġa' ddur għal fuq is-saba' numru ħamsa; tgħaddi minn taħt is-saba' numru erbgħa u tkompli dawra oħra eżatt bħal dik li bdejt biha.

Is-slaleb li ssallab bejn in-numru tnejn u n-numru tlieta, u bejn n-numru erbgħa u n-numru ħamsa jservu biex iżommu l-ħjut mifrudin waħda mill-oħra. Ikun biss meta taqla s-sefħa minn fuq l-imkebba u tipprova terġa' tarmaha, jew "titwiha" fuq in-newl illi tista' tapprezza kemm huma mportanti dawn is-slaleb.

Jekk tifli sewwa d-disinn ta' paġna 62, imbagħad tagħti daqqa t'għajn lejn id-disinji li hemm f'paġna 55 u 56, forsi tista' tintebaħ li meta s-sefħa tinqala' minn fuq l-imkebba u terġa tintewa fuq in-newl, mitwa waħda tidħol fil-post fejn hemm is-subgħa numru wieħed, u l-mitwa l-oħra tidħol fil-post fejn hemm is-subgħa numru ħamsa. Fuq naħa u oħra tas-salib jidħlu żewġ XTEJJAQ (cross sticks) li xogħolhom ikun li jżommu l-ħjut mifrudin waħda mill-oħra. L-ixtejjaq jidhru wkoll fid-disinn li hemm f'paġna 55.

KIF TITWI S-SEFĦA FUQ IN-NEWL

Peress li l-merilla (s-sefħa) li tkun kebbibt madwar l-imkebba tkun twila mhux ħażin, meta tiġi biex taqlagħha minn postha trid toqgħod b'seba' għajnejn li taqlagħha b'mod li ma tinsaramlekx, jiġifieri li ma titħabbillekx, u li ma jinħattx ix-xogħol kollu li tkun għamilt. Tibda taqla' mis-saba' numru wieħed; tgħaddi idek minn ġod-dawra jew tundjatura li l-ħajt ikun ifforma meta kien imdawwar madwar dan is-saba'; b'idek taħfen il-merilla minn ftit aktar 'l isfel; tiġbed idek 'il barra mit-tundjatura u magħha tiġbed ukoll il-merilla biex tifforma bħal ħolqa ta' katina. Terġa' ddaħħal idek ġol-ħolqa, taqdab biċċ'oħra mill-merilla, tiġbed idek lura u tibqa' sejjer hekk sakemm, ħolqa ħolqa, tifforma katina twila ta' ħajt.

L-espressjoni "titwi s-sefħa" tintuża mhux biss meta tkebbeb il-merilla t-twila, jew is-sefħa, madwar l-imkebba (winding the warp), imma wkoll meta tiġi biex tarma s-sefħa fuq in-newl (dressing the loom). Niesna ta' dari, li kienu għadhom jafu jitkellmu bil-Malti sewwa, kienu jużaw ukoll il-verb "tisfaħ". Tisfaħ fuq l-imkebba, u tisfaħ fuq in-newl. Biex titwi s-sefħa fuq in-newl trid biċċa għodda li għadna ma semmejniex; ir-RIXTELLU (raddle). Tiftakruh il-qawl: "Marzu Marzellu; In-nanna ħarqet il-moxt u r-rixtellu"? Kemm il-moxt (li qiegħed ġod-deff) u kemm ir-rixtellu huma parti mis-sengħa ta' l-insiġ.

Wara li tkun irbatt ir-rixtellu (temporanjament) fuq in-newl, dan jgħinek biex tifrex is-sefħa tul il-wisa' kollu tan-newl, billi tqassam il-ħajt bejn is-snien tar-rixtellu. Bejn kull sinna jrid ikun hemm l-istess numru ta' ħajt. L-esperjenza tgħallmek

kemm-il ħajta jrid ikollok bejn kull sinna, dejjem skond il-kobor tan-newl li għandek, u x'tip ta' xogħol tixtieq tinseġ.

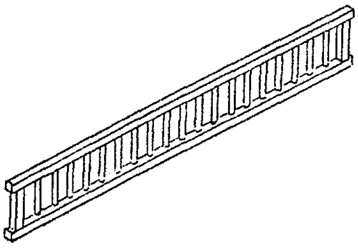

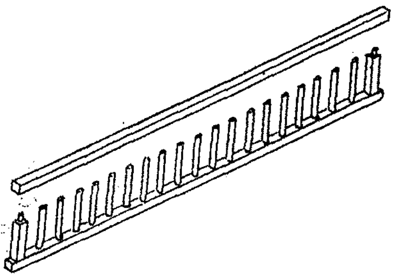

Ir-rixtellu

Biex iddaħħal il-ħjut bejn is-snien tar-rixtellu, l-aħjar li jkollok wieħed li jista' jinqala' minn fuq, kif jidher fid-disinn. Barra minn hekk, waqt li għadek qed titwi s-sefħa fuq l-imkebba, trid torbot fiha xi qfieli b'mod li, meta taqla' s-sefħa minn fuq l-imkebba, dawn jgħinuk tifrixha u tgħaddiha minn bejn is-snien, matul it-tul kollu tar-rixtellu. L-aħjar li terġa' tħares ftit lejn id-disinn t'hawn taħt.

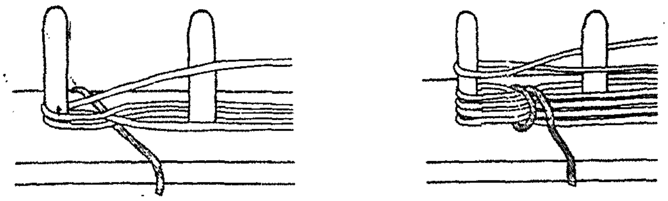

Torbot is-sibliet bejn is-swaba' ta' l-imkebba l-kbira.

Jekk int tikkalkula li jrid ikollok tmien ħajtiet bejn kull sinna tar-rixtellu, trid iżżomm dan f'moħħok waqt li għadek fil-proċess li tisfaħ fuq l-imkebba l-kbira. Taħt is-salib li ssallab bejn is-saba' numru erbgħa u s-saba' numru ħamsa, tqiegħed biċċa qafla rqiqa, jekk jista' jkun ta' kulur differenti mill-ħajt tas-sefħa. Meta tkun għaddejt bil-ħajta tmien darbiet minn bejn iż-żewġ swaba', titwi ż-żewġt itruf tal-qafla 'l fuq, eżatt kif jidher fid-disinn, u terġa' tkompli tkebbeb is-sefħa. Kull darba li titwi l-qafla 'l fuq, tkun qed tiġbor għalihom tmien ħajtiet li se jgħaddu minn bejn żewġ sinniet partikolari tar-rixtellu. Kull qatta ħajt li tiġbor tissejjaħ SIBLA, u l-plural jiġi SIBLIET (bunches). Tibqa' sejjer hekk sakemm ikollok biżżejjed sibliet biex timla r-rixtellu kollu, u allura s-sefħa tkun lesta. Biex ma tinsaramx meta taqlagħha, s-sefħa tintrabat ukoll f'postijiet strateġiċi oħra, kif tista' tara mid-disinn ta' hawn taħt.

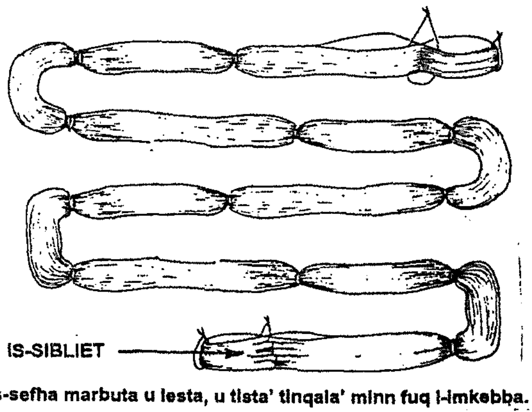

Is-sefħa marbuta u lesta, u tista' tinqala' minn fuq l-imkebba.

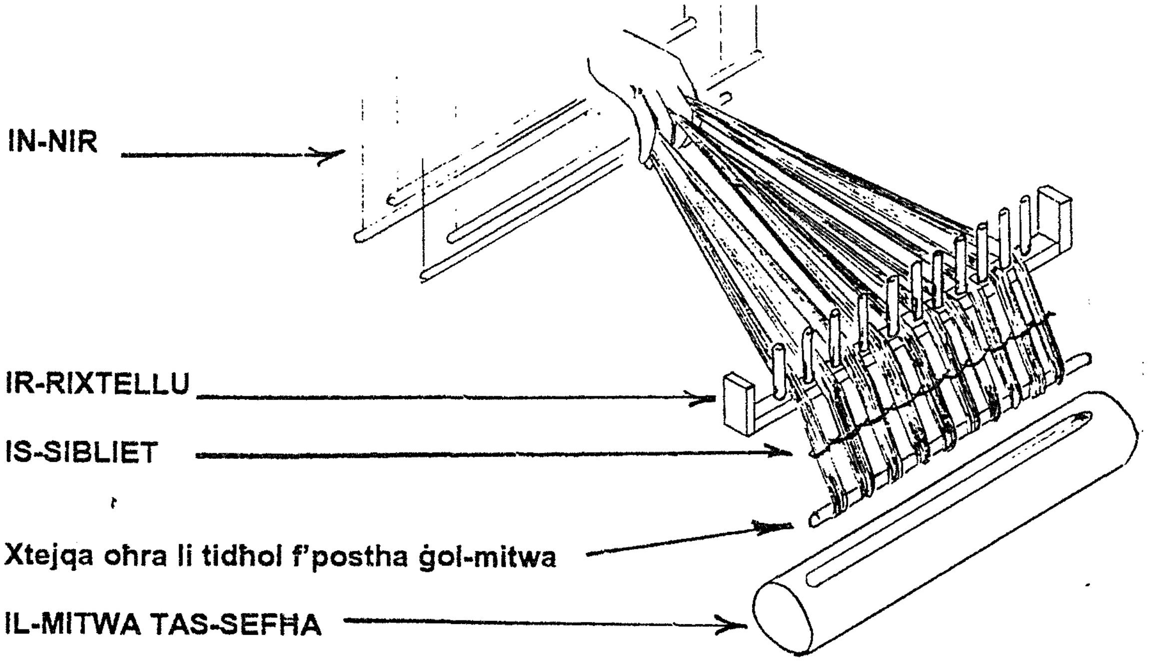

Issa mhux diffiċli (dejjem jekk tħares lejn id-disinn ta' hawn fuq) biex tifhem kif titwi s-sefħa fuq in-newl. Fil-post fejn kien hemm is-saba' numru 5, iddaħħal xtejqa, jew lasta rqiqa. Din tqegħidha fil-post li jkun hemm imħaffer apposta għaliha fuq il-mitwa tas-sefħa. Bir-rixtellu marbut temporanjament f'postu tkun tista' mbagħad tifrex il-ħjut tas-sefħa mal-wisa' kollu tan-newl. Twila kemm tkun twila, is-sefħa tiltewa, jew titrambel, kollha kemm hi fuq il-mitwa; imma meta tasal fl-aħħar biċċa, jiġifieri dik il-parti li kienet mitwija mas-swaba' numru wieħed, tnejn u tlieta ta' l-imkebba l-kbira, trid tieqaf, għax minn dat-tarf trid issa tgħaddi l-ħjut minn ġon-nir u minn ġol-moxt tad-deff.

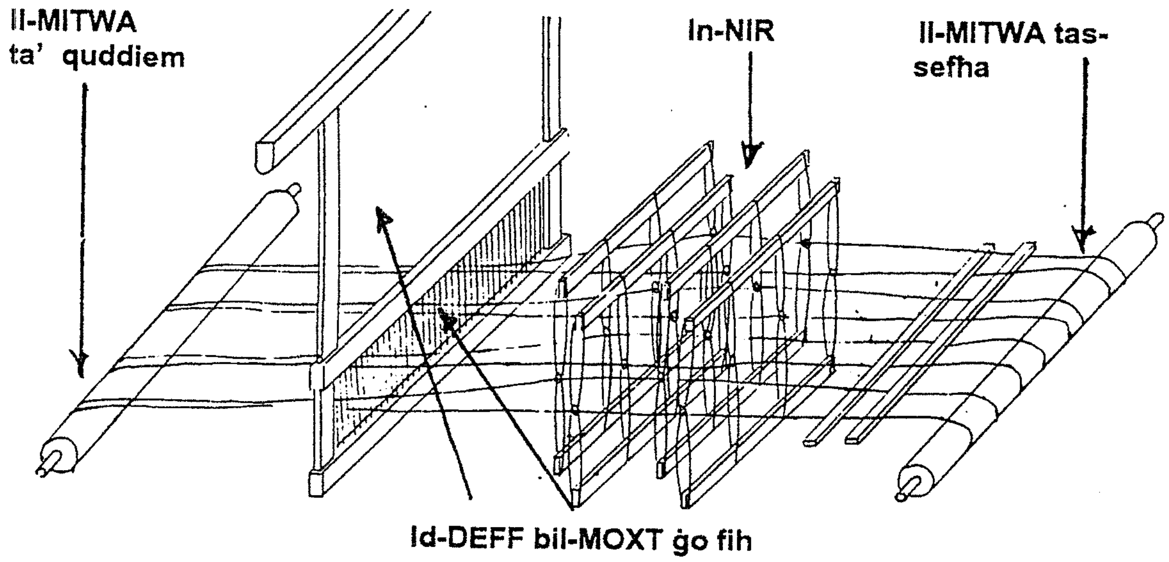

Mill-mitwa tas-sefħa għal ġon-nir, min-nir għal ġol-moxt tad-deff, u mill-moxt tad-deff għal mal-mitwa ta' quddiem.

L-Isla mhix nieqsa mil-leġġendi. Minn tmiem it-Tieni Gwerra Dinjija (1939-1945) mgħadekx tismagħhom, u daż-żmien il-ġenerazzjoni li tielgħa hija mfassla xort'oħra, mitlufa wara affarijiet oħra. Din l-aħħar gwerra qatgħet u qatlet ħafna tradizzjonijiet folkloristiċi, l-aktar fejn resqet fil-bliet u rħula qodma. M'għadhomx jinstemgħu leġġendi li għal sekli sħaħ kienu jingħadu minn ġenerazzjoni għal-oħra. Xejn anqas fl-Isla, bħal bliet oħra ta' madwar il-Port, għaddiet minn din il-burraxka,. L-aktar minħabba l-qerda fil-gwerra u t-tluq u l-evakwazzjoni ta' niesha li magħhom kienu magħġuna u msawwra dawn it-tradizzjonijiet, folklor, leġġendi u ħrejjef.

Il-leġġenda li se nirrakkonta hija min jaf kemm sekli, ġejja minn żmien klassiku, minsuġa madwar ħrejjef tal-mitoloġija klassika. Din hija l-leġġenda tas-Sirena li mkien f'Malta m'hi qawwija daqs kemm hi fl-Isla, belt marittima bi tradizzjonijiet tal-baħħara bi snajja' u mestjeri mrawmin ma' l-għajxien mill-baħar.

Qabel it-Tieni Gwerra Dinjija fis-sajf konna mmorru x-Xatt għall-arja friska tal-baħar. Darba fost l-oħrajn, konna aħna t-tfal fuq bank quddiem il-*Black Cat*, bar qrib il-palazz li fl-antik kien il-"Palazz tal-Kaptan tax-Xwieni" (hawn illum aktar magħruf bħala *Dockyard Terrace*). It-taħdita tagħna waqgħet fuq l-Għar tas-Sirena, jew kif hu magħruf minn uħud, l-Għar tal-Mikelin, u min beda jħarref u jgħid ħaġa, u min oħra. Wieħed fostna qalilna li kien għodos hemm u tella' ċ-ċagħaq. Imma l-kurżita dwar dak l-għar misterjuż baqgħet. Dak iż-żmien l-għar kien ma' wiċċ il-baħar li kien jibqa' dieħel fih sa ġewwa.

Mela wieħed barklor xiħ li kien qiegħed fuq il-bank warajna u kien qed jisma' x'konna qegħdin ngħidu, dar lejna u qalilna: "Tfal, ħalli ngħidilkom din il-leġġenda fuq dak l-għar". Kienet il-Leġġenda tas-Sirena, li għalkemm f'dawk is-snin ta' tfuliti kont naf li kien hemm xi leġġenda marbuta ma' dak il-post, kienet l-ewwel darba li smajtha.

Il-Leġġenda tas-Sirena kienet hekk: "Mela darba, maltempata kbira tellgħet sirena (li kif jgħidu tkun nofs mara u nofs ħuta) mill-baħar fuq xtutna. Din sabet il-kenn fil-port tagħna u biex ħadd ma jaraha daħlet tistaħba ġo l-għar li hemm ma' wiċċ il-baħar qrib il-Ponta ta' L-Isla taħt l-irdum fejn illum hemm dak il-bini għoli Tal-Mikelin. Is-sirena kienet toħroġ tgħum u titla' fuq il-blat fejn kienet toqgħod tkanta bi ħlewwa li ma bħalha. Dak iż-żmien fid-daħla ta' Bormla kien hemm ħafna għorof tas-sajjieda. Dawn is-sajjieda ma kinux jistgħu jaqbdu mnejn kien ġej tak il-kant u għana hekk sabiħ. Kulħadd isaqsi bla ma ħadd isib tarf għax, kull meta s-sirena kienet tilmaħ lil xi ħadd riesaq qrib, kienet tintefa' l-baħar, tiżgiċċa u tinħeba ġo l-għar li sar l-għamara tagħha. Ħafna drabi kienet tibqa' ġewwa, imdejqa, tkanta waħedha. Darba fost l-oħrajn sajjied żagħżugħ kien għaddej fil-qrib fuq il-kajjikk tiegħu u sema' kant ħiereġ minn ġo

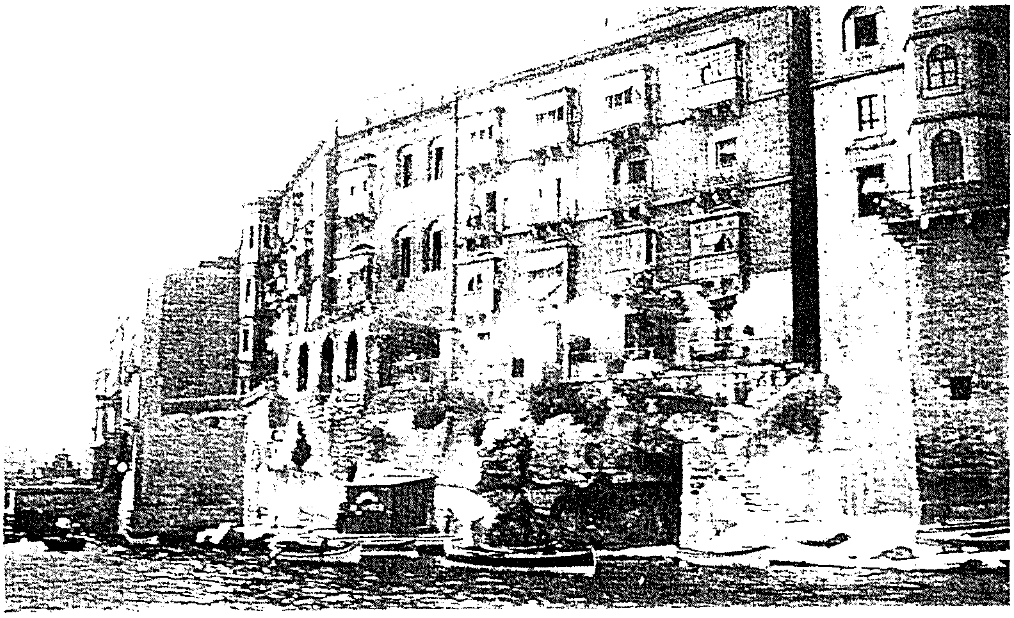

L-Għar tas-Sirena, magħruf ukoll bħala l-Għar tal-Mikelin,
L-Isla, kif kien jidher qabel it-Tieni Gwerra Dinjija.
Issa kollox inbidel madwaru.
(Minn kartolina, ritratt ta' Geo Furst)

Ritratt li juri figura ta' sirena imdawra b' sengħa folkloristika bil-bebbux u qroll.

l-għar. Qadef lejh bil-mod il-mod biex ma jagħmilx ħoss u daħal siksnijiet u hemm ġew, f'nofs id-dalma lemaħ dik il-ħliqa stramba sabiħa! Bilkemm ried jemmen 'l għajnejh li kellu quddiemu sirena! Għall-ewwel indehex imma għamel il-kuraġġ u kellimha. Minn dakinhar, iż-żagħżugħ beda ta' sikwit jidħol iżurha meta jkun fil-qrib u sar iħobbha. Għalxejn kienet tkeċċih 'il barra u tgħidlu li ma tistax tħobbu. Hi kellha magħmul fuqha li jekk bniedem ibusha hi ssir zoptu tal-ġebel. Lil dan is-sajjied, li issa kien mitluf u msaħħar bil-ħlewwa ta' leħenha u sbuħitha, ma qaltlux b'dan il-magħmul. Lejla waħda mar iżurha, resaq fuqha, ħaddanha u biesha u minnufih dik l-imsejkna saret tal-blat! Għalhekk ġewwa dak l-għar hemm blata għamla ta' sirena u bqajna nsibuh bħala L-Għar tas-Sirena".

B'din il-leġġenda ma tispiċċax il-konnessjoni ta l-Isla mas-sirena. Fuq dak l-għar hemm triq imsemmija għas-sirena. Fl-antik kien hemm villa famuża bi ġnien, imsemmijin "Villa Sirena" u "l-Ġnien tas-Sirena". Meta kienu jisimgħu xi waħda tgħanni jew tkanta, il-ġirien, b'sarkażmu jew b'kumpliment kienu jtennu: "Tgħanni daqs Sirena!"

Leġġendi dwar sirena jinsabu f'ħafna pajjiżi fl-Ewropa. F'Copenhagen, il-belt kapitali tad-Danimarka, hemm ukoll leġġenda tas-sirena u tellgħulha statwa tal-bronż, fuq il-blat, tħares lejn il-fliegu. Forsi għal hekk li r-Reġina Daniża Alessandra, mart ir-Re Dwardu VII, kienet tant tħobb l-Isla, minħabba x-xebh li hemm bejn iż-żewġt ibliet dwar il-leġġenda tas-sirena.

Fl-Isla kien hemm taqbila dwar is-sirena; kien qalhieli John Zammit f'Toronto fl-1965. Din kienet qalithielu ommu li kienet mill-Isla toqgħod "in-naħa tas-Sirena":

Is-Sirena telgħet tgħanni / Oħtha telgħet tgħanni magħha,
Isaw baħrin, isaw oħorġu / Ħa tisimgħu l-vuċi tagħha!
X'għanja tidwi kollha ħlewwa! / Leħenha kemm hu sabiħ!
U min jisma' l-għanja tagħha / Kif jintilef minn sensih!

Mikiel Agius, Bormliż emigrant xiħ ġo Detroit, kien qalli b'għanja li kienet tgħanni ommu. Kien qalhieli fl-1970:

Is-Sirena toħroġ tgħanni, / X'leħen għandha tant sabiħ!
Fih il-għaxqa w kollha ħlewwa Tgħanni biex tferraħna bih.
Is-Sirena tmur tinħeba / Mill-barklori w mill-baħrin,
U waħedha toqgħod tgħanni / Ġewwa l-Għar tal-Mikelin.

- - - - - oOo- - - - -

KIF JAGHMLU Ċ-ĊKAL F'WIED IL-GHAJN

Steve Borg jitkellem ma' Salvu Debono

Il-15 u t-22 ta'Frar, 2003.

"In-namra tiegħi hi s-sajd. Nibda nagħmel iċ-ċkal (1) minn Settembru għaliex il-baħar ikun tajjeb għas-sajd ta' bil-lejl. Il-ħut ikun laħaq bied u kiber. Qed insemmi ħut bħas-sargi, l-ispnott, il-mogħoż, l-imnieges, id-dott, il-flieles taċ-ċerna u anke l-frajjel li tixbah il-qarnita iżda jkollha s-swaba' rqaq. Min jagħmel iċ-ċkal għandu bżonn kopp, tilar u barmil (2). Jekk il-baħar ikun għadu li tissaportih, tinżel bix-xorts u flokk u xxidd xi ħaġa f'saqajk biex tħarsek mill-ħġieġ, miż-żrar u minn xi ħuta bix-xewka, speċjalment minn xi skorfna."

" Għamilt kopp b'lasta tal-fraxxnu, għalkemm tista' tkun tal-fagu wkoll, għaliex jiflaħ għall-ilma. Il-lasta, li hi twila għaxar piedi, ntaqqbilha żewġ toqbiet irqaq biex minnhom ngħaddi l-boltijiet li jżommu ċ-ċirku tal-ħadid magħha. Wara l-irbit, nillaxxna bil-lenza. Il-kopp ikun magħmul f'ċirku tal-ħadid. Jien għajjur għal xogħli u għamiltu ta' l-*istainless steel*. Iċ-ċirku rbattejtlu tliet sinniet miegħu; it-tnejn tal-ġnub fihom mas-sitt pulzieri, u dik tan-nofs fiha mat-tmien pulzieri. Is-snien hawn min isejħilhom "labardi".

"Kont nixtri rukkell *nylon* ta' ħxuna adattata u ngħid lil Lino Sultana, minn Wied il-Għajn bħali, sabiex jaħdimli xibka li jkollha pied u nofs fond. Ix-xibka trid tkun pjuttost ħoxna, mhux bħal tal-gambli, għax trid titkagħbar ħafna."

"Min jagħmel iċ-ċkal irid jagħżel post imrammel u bil-ħama. Ħadd m'hu se jgħidlek fejn hemm irqajja' tajba. Wied il-Għajn magħruf għaċ-ċkal. Jagħmlu ċ-ċkal ukoll f'Marsaxlokk u, jidhirli, f'Birżebbuġa. Iċ-ċkalu jgħix f'postijiet bil-ħama taħt l-alka, b'fond varju skond it-temperatura ta' l-ilma. Trid iddaħħal il-kopp ġol-ħama, tiġbed, ittellgħu u titfgħu bil-mod fuq it-tilar. Meta tbattal il-koppjatura, trid ixxarrab il-ħama, issaffih mill-ħaxix u, ħafna drabi, mill-alka, u tibda tqalleb bil-galbu. Tista' ma ssib xejn jew inkella ssib żewġ tużżani. Illum iċ-ċkal naqas ħafna. Iċ-ċkal tagħmilhom ġo barmil tal-plastik, bit-toqob fil-qiegħ biex l-ilma jiskula. Aħseb biex tagħmel sodda alka biex iċ-ċkal ma jitkagħbarx. Iċ-ċkalu delikat u artab. Tnaddaf it-tilar biex terġa' tibda tikkoppja."

"Jien nibda xi t-tmienja ta' filgħodu u nispiċċa ma' nofsinhar jew aktar. Tista' tagħmel iċ-ċkal waħdek jew ma' sieħbek. Iżda fejn tara 'l ħaddieħor, dawk ma tersaqx lejhom u lanqas huma ma jiġu lejk. Iċ-ċkal jużawh bħala lixka fis-sajd. L-għażla tal-lixka għas-sajd ta' bil-lejl tvarja minn ċkal għal ħniex imperjali, gambli jew biċċiet tas-siċċ, ħafna drabi l-branki tagħhom. Iżda ċ-ċkalu huwa l-aħjar lixka għaliex ikun għadu ħaj u b'hekk iħajjen (3) il-ħut. Hawn min jillixka wkoll bil-bekkum tal-granċ."

"It-tilar għamiltu tal-*marine plywood*, biex ma jinfetħux il-folji ta' l-injam. Tiegħi għandu daqs ta' tliet piedi u nofs u mal-qiegħ tiegħu inkullajt biċċiet tal-ġablow. Hawn min jagħmel tankijiet jew kontejners tal-plastik. Iċ-ċkalu jkun griż u fih bejn pulzier jew tnejn. Ġieli jkun ikbar. Maċ-ċkal intella' wkoll l-alka, li xi drabi tinqala' bil-basla, il-baħbuħ, l-arzell, il-granċijiet, l-imremm, il-bergħud tar-ramel u, darba, f'baħar imdardar, qbadt ukoll ħaddiela. Dan ma tantx jiġri iżda kont qed nagħmel

iċ-ċkal 'il ġewwa mill-moll ħdejn Tal-Patrijiet, fejn hemm qiegħ ramli u b'kumbinazzjoni ħsadtha. Nistqarr li ma kontx ilmaħtha. Semmejt l-imremm. Dawn huma granċi ħodor fl-isfar, b'dahar artab ħafna."

"L-iktar li taqbad huwa ċ-ċkalu griż, għalkemm hemm razez oħra - il-ħodor, il-bojod u oħrajn bi driegħ ta' qies ieħor. Ma nafx x'jisimhom, għalkemm jagħmlu parti mill-istess razza taċ-ċkal (4). Jien m'iniex studjuż tagħhom. Jekk naqbad wieħed rari mhux se noqgħod nitla' mill-baħar u mmur b'tal-linja għand Lanfranco! Jien nagħmel iċ-ċkal għas-sajd. Fi ċkalatura nista' naqbad mat-tliet mitt wieħed."

"Fejn il-ħama tkun ratba żżejjed ma tantx issib ċkal. L-aħjar huwa fejn il-ħama tkun naqra ramlija. L-aħjar li taħdem huwa meta jkollok dirgħajk it-tnejn 'il fuq mill-ilma, bl-ilma sa qaddek. Iżda jekk insib roqgħa tajba u tkun imżerżqa, xorta nibqa' nikkoppja, anke meta jlaħħaqli sa geddumi. B'saqajja nibda nfittex il-mażżri tad-dgħajjes ħalli nitla' fuqhom biex nirbaħ ftit għoli. Tiktibhiex din għax ma jemmnukx, iżda ġieli nżilt taħt l-ilma wkoll. Il-kopp trid titfgħu quddiemek bis-snien 'l isfel jinżlu fil-qiegħ. Tidfen il-labardi u trid tiġbed u tagħmel is-saħħa biż-żewġ idejn, tkarkar mal-qiegħ sakemm ittella' qisek gaffa. Għandek ħames minuti bejn kuppjatura u oħra, tfittex iċ-ċkal fuq it-tilar. Dejjem skond xi ttella'."

"M'hemmx waqfien għall-ikel, għalkemm ġieli ħadt termos kafè miegħi fuq it-tilar għal meta nieqaf ftit. Min jagħmel iċ-ċkal ma tantx iħobb jgħid kemm qabad. Għax għandek toqgħod tgħid? Biex l-għada ssib lil ħaddieħor flokok? Tinsiex li int tkun diġà tidher mill-art fejn qiegħed u ma tistax tistaħba. Tipprova tnaqqas iċ-ċans li ħaddieħor jiġi biex jagħmel iċ-ċkal minn fejn taqbdu int. Dan mhux bħall-gambli li jiġri, iżda jibqa' fil-qiegħ. Hawn min ġieli jibda jikkoppja fejn m'hemmx ċkal sabiex jagħti l-ħsieb li qed jaqbad".

"Nibqa' nagħmel iċ-ċkal sa żmien il-Milied. L-arja tkun kesħet iżda l-baħar ma jkunx daqshekk inġazzat. In-namra ġġiegħlek tagħmel dak li ma tridx. Meta mmur id-dar inpoġġi ċ-ċkal ġo landa tal-kunserva mgħottija b'biċċa xkora niedja u nqegħidhom fil-friġġ, fl-inqas naħa li tagħmel kesħa. Ara min jagħmel il-gambli, dak jagħmilhom ġo borża tal-firnott, li jkun qisu drapp tal-kutri bojod. Meta mmur nistad, nieħu l-landa miegħi kif ukoll li kull tant ħin, inqiegħed tużżana ċkal ġo vażett għalihom, ħalli ma noqgħodx inkidd iċ-ċkal kull darba li nillixka."

"F'lejl tista' tillixka mal-mitt ċkalu. Min imurlek għax isaffihulek il-ħut, min tibdlu għaliex ikun miet u għalhekk il-ħut ma jmissekx, u min qbadt bih. Meta tkun qed tistad tista' xxappap l-alka bl-ilma baħar biex iżżomm iċ-ċkal frisk. L-aħjar postijiet biex tistad ikunu fejn il-baħar ikun daqsxejn imqalleb, għaliex jibda jaqla' l-ħaxix ta' mal-blat u jersaq l-ħut biex jieklu. Tistad b'ħarira ta' l-40 jew tal-45 u b'sunnara ta' tliet kwarti ta' pulzier."

Il-ħut ta' bil-lejl kollu jibla' il-lixka, mhux bħal ta' bin-nhar. Ikollok morina jew xilpa li taqtagħlek jekk il-ħarir jiġi bejn snienha. Hemm differenza bejn meta tistad bil-ħniex u meta tistad biċ-ċkal. Il-ħanex, li jitqatta' biċċiet, ikanġi aktar bil-lejl u għalhekk jintlemaħ aktar malajr; filwaqt li ċ-ċkalu, għalkemm ma jkanġix daqsu, ikun għadu ħaj u, għax ikun għadu ħaj u jiċċaqlaq, jiġbed iktar ħut. Għal ta' bin-nhar tista' tuża l-gambli, il-ħobż bil-ġobon, il-bebbux tan-nagi u lixka oħra."

"Qatt ma beght ċkalu, għalkemm l-eluf talbuni għalihom biex inbegħelhom. Imma ż-Żabbarin ibigħuh. Frenċ Saliba u ħuh Toni, it-tnejn jgħidulhom "tat-Trumbun", kienu jinqalgħu għalihom. Frenċ ukoll kellu kopp bi tliet sinniet twal, tul ta' xiber biex jaqta' aktar ħama. Ara d-dilettanti, dawk ikollhom snien qosra. Issa ili disa' snin ma' nagħmel ċkal għaliex il-ħut naqas minħabba s-sajd bil-bombi, it-tfigħ taż-żjut u tad-*detergents* u s-sajd bix-xbieki u l-parit. Mindu ħammlu l-port bil-ħammiel, madwar għoxrin sena ilu, ħadu daqqa ta' ħarta kemm iċ-ċkal kif ukoll min jagħmlu."

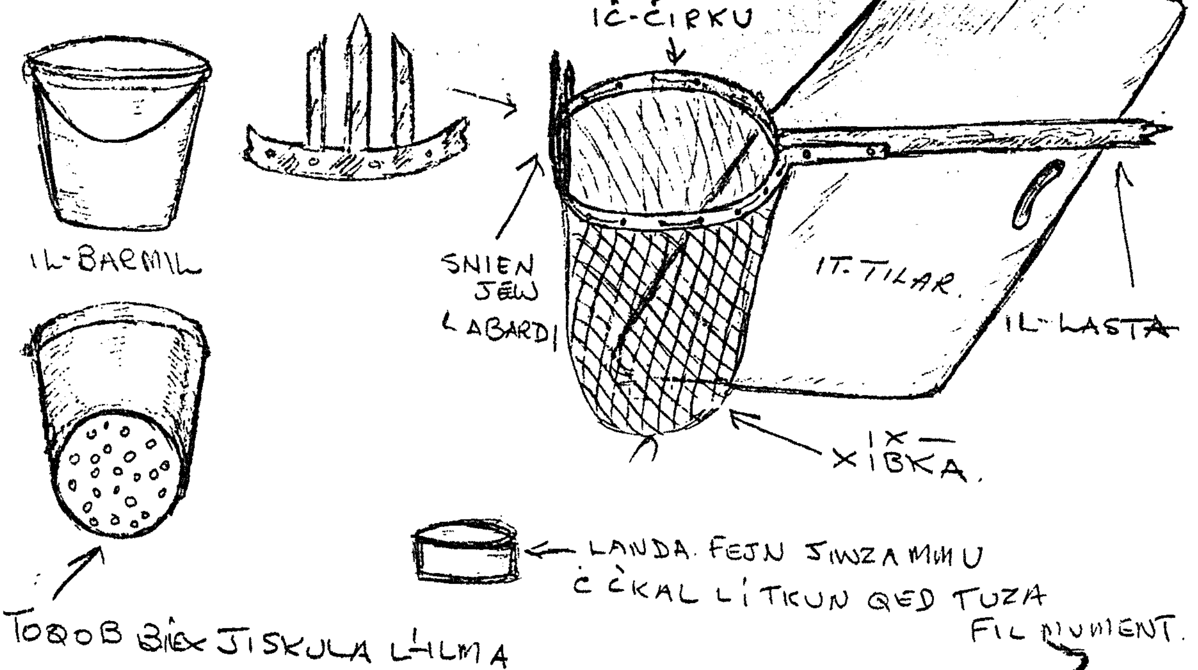

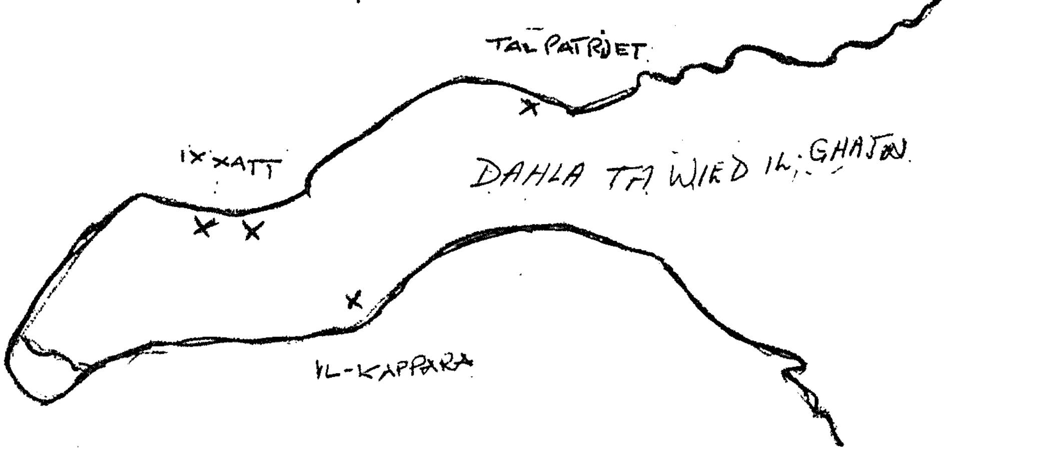

(1) Is-sajjieda ma jgħidux "nistad għaċ-ċkal" jew "naqbad iċ-ċkal" iżda "nagħmel iċ-ċkal". Jgħidu wkoll "nagħmel il-gambli".

(2) Sajjieda oħra minflok barmil jgħidu "barrada".

(3) Salvu qalli "lħajjen" li tfisser "iqarraq" u allura t-tifsira tiġi li ċ-ċkalu ħaj u jiċċaqlaq iqarraq bil-ħut li jispiċċa bis-sunnara f'ħalqu. Imma jista' jkun ukoll li l-kelma hi "lħajjel" li ġejja mill-verb "ħiel" u li minnha għandna l-kelma "ħjiel" u "stħajjel". Fil-kaċċa jingħad: "Il-kaċċatur iħajjel għall-pluvieri", jiġifieri jsaffrilhom biex jersqu lejh.

(4) Iltqajt ukoll ma' l-ismijiet "ġganti" u "bgħula".

TLIET GHANJIET ANTIKI MALTIN

Anna Borg Cardona, B.A.,L.T.C.I.,A.T.C.L.

Fl-1791, il-**Konti ta' Saint Priest**, li kien ukoll kavallier ta' San Ġwann, ħareġ ktieb bil-Franċiż jismu "*Malte par un voyageur francois*"[1] Dan ma damx ma sar wieħed mill-kotba l-iżjed imfittxijin mill- vjaġġaturi li kellhom ħsieb jaslu sa' Malta.

Saint Priest ġabar ħafna rqaqat fuq l-istorja ta' Malta u l-ħajja tal-Maltin. Fosthom isemmi li baqa' mistagħġeb bl-imħabba kbira li l-Maltin kellhom għall-poeżija. Jgħidilna li dak iż-żmien missirijietna kienu jgħannu l-poeżiji tagħhom akkumpanjati minn "xi tip ta'vjolin jew lira". Hawnhekk tajjeb ninnotaw li l-għana mhux dejjem kien akkumpanjat mill-kitarri kif inhu illum u forsi jmissna nerġgħu nippruvaw ngħannu iżjed mad-daqqa tal-vjolin illi huwa ħafna iżjed kapaċi jimita l-kisriet u l-meliżmi[2] naturali tal-vuċi fil-għana Malti.

Saint Priest isemmi tliet għanjiet li fis-seklu tmintax diġa kienu jitqiesu bħala "antiki". Jinnota wkoll li dawn il-poeżiji qosra ta' kwartini, kellhom rima ta' *abcb,* li kif nafu huwa t-taqbil l-aktar komuni fil-għana Malti. Dawn l-għanjiet Saint Priest qalibhom għall-Franċiż iżda ra kif għamel u niżżilhom ukoll mill-aħjar li seta' bil-Malti. Dak iż-żmien, il-Malti miktub kien għadu ħaġa rari ħafna u Saint Priest naturalment sabha bi tqila li jirriproduċi dak li sama'. Iżda f'dan sab l-għajnuna ta' *M. l'Abbe Navarro,* li kien il-librar tal-bibljoteka. Għal dawn l-għanjiet, Saint Priest jgħidilna li, peress li ma kienx hemm alfabet fiss, huwa juża ftit ittri Għarbin u oħrajn "mill-alfabet Taljan".[3] Dawn huma l-għanjiet li hu jagħti fl-1791, u li jiena qlibt għall-ortografija ta' llum:

I Min jitma fit-tama / It-tama tqarraq bih,
Jagħmel ir-riħ fil-bomblu / Jaħseb li jsiefer bih.

II Smajt l'inti tarbit l-imħabba, / Għidli fl-imħabba xi ġralek?
Ejja tħaddet għomm(t)tok miegħi / Għax naħseb li jiena ġrali bħalek.

III Għadira li tixrob minnha / Nitolbok la ddardarhiex
Għax imur żmien u jiġi ieħor / Tfittixha u ma ssibhiex.

Għajb kbir illi l-Konti ta'Saint Priest ma jagħtina l-ebda ħjiel ta' kif kienet il-melodija ta' dawn l-għanjiet. Irridu ngħidu li l-interess fil-poeżiji, jew fil-kliem ta' l-għanjiet, beda ħafna qabel nibet xi ftit ta' interess fil-melodiji mużikali Maltin. Iżda l-kliem waħedhom ma jagħmlux il-għanja; jeħtieġu wkoll il-melodija. Tant hu hekk illi meta bil-Malti aħna nużaw il-kelma *Għanja* aħna dejjem infissru l-poeżija flimkien man-noti mużikali tagħha.

Ġara li fl-1822 wasal Malta wieħed jismu **G(ustav) Parthey**, li kien bniedem istruwit f'ħafna suġġetti, bħall-filosofija, il-mitoloġija Griega u l-ġografija, u ppublika għadd ta' kotba fuqhom. Parthey dar Sqallija u wara niżel sa Malta fejn wasal fil-ħdax ta'Lulju. Baqa' hawn sal-bidu ta' Settembru, imbagħad kompla fi triqtu lejn Lixandra. Ta' dan il-vjaġġ twil tiegħu ħalla rendikont dettaljat f'kitba ta' żewġ volumi li semmiehom "*Wanderungen durch Sicilien und die Levante*". L-ewwel volum ġie ppublikat f'Berlin fl-1834 u t-tieni f'Berlin ukoll fl-1840. Fil-paġni 348 sa 412 ta' l-ewwel volum Parthey jiddiskrivi l-miġja tiegħu f'Malta.[4] Mela ġara li dan il-vjaġġatur ukoll iltaqa' ma' l-għanjiet daqstant popolari li kien semma Saint Priest u niżżel tnejn minnhom fil-kitba tiegħu. Insibu li ż-żewġ għanjiet li għażel huma l-ewwel u t-tielet ta' Saint Priest. Iżda Parthey għal xi raġuni għoġbu jniżżilhom bit-Taljan. Wisq probabbli li xi ħadd Malti ta' ċertu livell ta' skola qalibhomlu mill-Malti għall-ilsien Taljan. .

B'xorti tajba għalina, Parthey ma kienx kuntent bil-kliem biss ta' l-għanjiet, iżda żied magħhom in-noti mużikali. U li kieku ma kienx għalih aħna konna nibqgħu ma nafux il-melodija ta' l-għanjiet ta' Saint Priest. Mill-kitba ta' Parthey, jidher li dawn iż-żewġ għanjiet kienu jitgħannew fuq l-istess melodija, ħaġa li ssir spiss fil-għana Malti. Aħna nħobbu nużaw melodija waħda għal ħafna poeżiji differenti. Din hija ħaġa li tiġri ħafna wkoll fit-tradizzjoni Għarbija.

Fl-imgħoddi kien hemm drawwa li wieħed iżid akkumpanjament mal-melodiji sempliċi tradizzjonali. U hekk għamel Parthey. L-istess kien għamel, per eżempju, Badger meta niżżel *Hanina seyr insiefer*[5] u l-istess ukoll kien għamel Edward Jones meta ppublika *Maltese Melodies* u ż-żifniet Maltin f'*Terpsichore's Banquet.*[6] Illum il-ġurnata studjużi tal-mużika jippruvaw kemm jista' jkun la jżidu u lanqas inaqqsu minn dak li jisimgħu.

Il-melodija li fuqha jitgħannew dawn iż-żewġ poeżiji, Parthey isejjħilha *Canzonetta Maltese*, u jien qegħda inġibha hawn (**Ez. Mużikali 1**) kif tidher fl-appendiċi ta' l-ewwel volum tiegħu, fost melodiji popolari Taljani u Sqallin ta' dak iż-żmien. :

Ez. Mużikali 1. Canzonetta Maltese.

Biż-żmien, dil-melodija ta' Parthey ntnesiet għal kollox u llum m'għadhiex tinstema' iżjed. Dan hu tassew għajb u kien biex intaffu daqsxejn dan in-nuqqas li jiena u sħabi tal-grupp Ġukulari daqqejnieha u għannejnieha għall-ewwel darba fil-Festival ta' l-Għana li sar fis-16 ta' Mejju 2003, fl-Argotti. Issa forsi xi ħadd ieħor ukoll jitħajjar jgħanni dawn l-għanjiet fuq din il-melodija tant sabiħa. L-għanja numru II ta' Saint Priest, li Parthey ma jsemmihiex, tista' titgħanna faċilment fuq l-istess melodija, kif jistgħu jitgħannew ukoll gzuz ta' għanjiet oħra Maltin ta' l-istess tip.

Hawnhekk jiena nixtieq nirringrazzja minn qalbi lil Dun Gwann Azzopardi kif ukoll lil Paolo Emilio Carapezza[7] u ngħid illi kieku ma kienx għal Dun Ġwann li ġentilment għaddieli din il-biċċa mużika li kien sab il-mużikologu Carapezza, kieku aktarx illi ma kont qatt nasal biex niskopriha. Billi l-ktieb ta' Parthey huwa miktub bit-Tedesk u b'dan l-ilsien jien ma nafx naqra, x'aktarx illi lanqas ma kont biss nasal inqalleb fih. Meta qrajthom, jiena mill-ewwel għaraft li dawn il-kwartini miktubin bit-Taljan ma kinux għajr traduzzjoni ta' l-għanjiet antiki ta' Saint Priest. Issa, wara dan iż-żmien kollu, il-kliem jista' jerġa' jingħaqad mill-ġdid mal-melodija oriġinali tiegħu.

U b'hekk għandna melodija oħra li biha nistgħu nvarjaw iżjed il-mużika tradizzjonali tagħna, u fl-istess ħin nerġgħu nagħtu l-ħajja lil dawn l-għanjiet antiki Maltin.

Noti:

1. Guignard, F.E. De, Comte de Saint Priest. *Malte par un voyageur francois* (Malte: 1791).

2. Meliżmi huma noti differenti li jitkantaw fuq l-istess sillaba. L-Għana la Bormliża (Għana fil-għoli) hu mimli meliżmi.

3. Ara Guignard, F.E. De, Comte de saint Priest. *Op. cit.* p.63

4. G. Parthey, *Wanderungen durch Sicilien und die Levante*, 2 volumi (Berlin: l-ewwel volum1834, it-tieni volum1840). Il- Bibjoteka Nazzjonali, Malta, nsibu kopja taż-żewġ volumi ta' Parthey ; ref BN a-61

5. George Percy Badger, *Description of Malta and Gozo* (Malta: 1838), 84-86.

6. Għax xogħlijiet ta' Edward Jones ara Anna Borg Cardona. *A Musical Legacy: Malta-related music found in foreign libraries* (Malta: 2002) 75-155.

7. Carapezza jsemmi l-ktieb ta' Parthey fix-xogħol tiegħu *Antichita Etnomusicali Siciliane*, Archivio delle tradizioni Popolari Siciliane, (Palermo: 1977), 7.

Canzonetta Maltese

G. Parthey

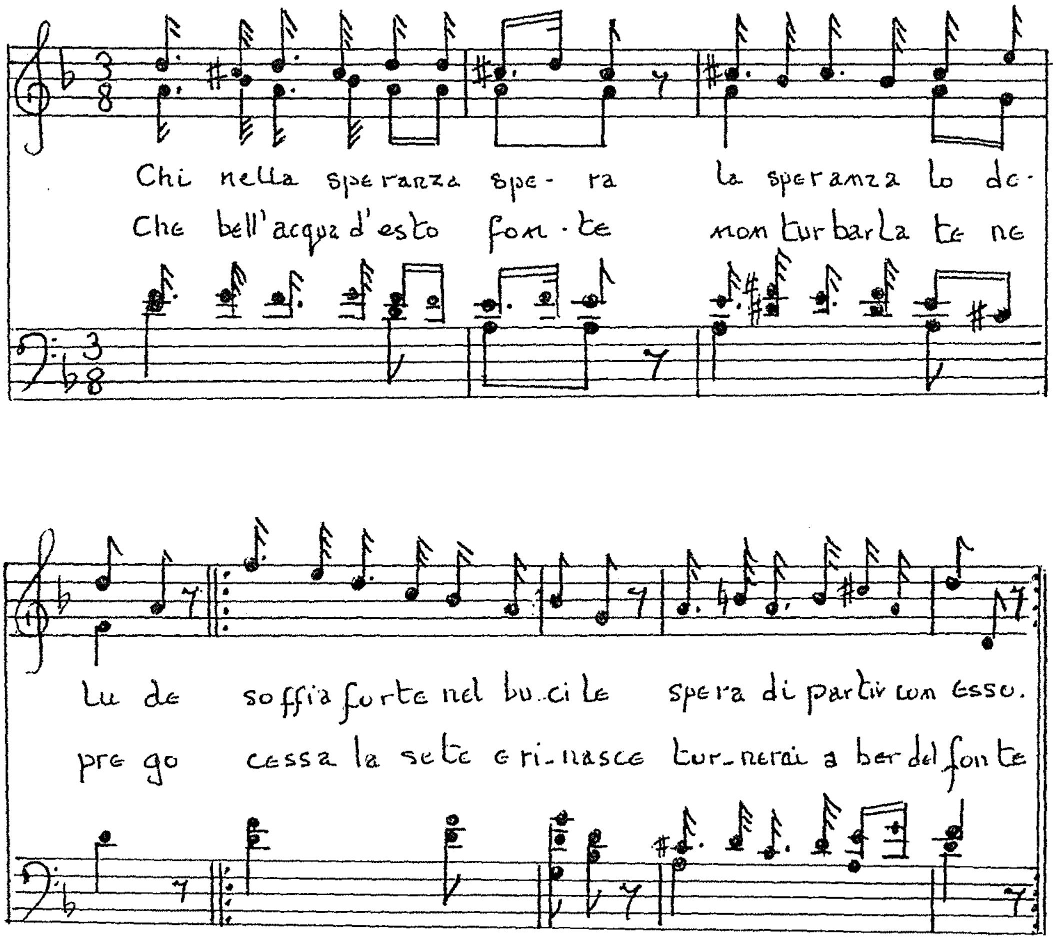

THE EVIL EYE: PREVENTIION, DETECTION, REMOVAL

Dr. George Zammit Maempel M.Q.R.,D.Sc.,M.D.

The aim of the present paper is to give some information on the safeguards, detection and neutralisation of the harmful effects of the evil eye, with particular reference to the very old custom of **fumigating sick animals,** *Tbaħħir ta' l-annimali,* as a possible cure from the effects of that harmful gaze..

THE EVIL EYE AND SAFEGUARDS AGAINST IT The evil-eye, or the belief in the power of some individuals to cause harm to man, animals or objects by merely looking at them, is very widespread in the circum-Mediterranean countries particularly Morocco, Libya, Malta, Sicily and southern Italy. Countryfolk in all these places have consequently devised various means to ward off such destructive power. In Malta, these include:

Fixtures:- protective cattle horns (single or double) and cobwebs;

Gestures:- the horned hand, making the sign of the cross over the abdomen, esp. in pregnant women;

Exclamations invoking Divine protection:- like *Alla jbierek* (God bless); *Alla jħarsek minn kull għajn* (May God protect you from any evil eye); *Alla jseddaqhomlok* (May God protect your animals and make them healthy) **or Exclamations** like *Għajnek f'sormu / f'sormha or* more politely, *Għajnek f'għajnu/ f'għajnha* - beseeching the wicked gaze of the eye-undesirable person to enter the back passage of the human / animal anatomy, where its destructive force is lost in the darkness of that inhospitable environment. This exclamation is generally used whenever a horse is praised within hearing distance of its owner or whenever a lovely girl is audibly complimented on her figure and beauty in the presence of her overprotective mother;

Wearing safeguards: Holy Medals, and / or amulets like a small gold horned-hand, a cowry (*baħbuħa*) around children's neck (Cassar 1965: 426); a pointed shark's tooth, mounted cock spurs (single or double) resembling respectively a single horn (*bżaru)* or a double horn (*qrun*) hanging from a *polka* (watch chain) in adults; a mounted

turquoise stone (Zammit Maempel, 1968); and diamonds placed on babies. The. Birkirkara Village midwife Maria Zammit, informed the author in 1960 that this custom was introduced into the village by wealthy refugees from Bormla, Birgu and l-Isla during the War years (1940-43).

Actions:- Carrying on one's person a blessed olive leaf. In very olden times it was also customary to carry some wax from candles used during the Holy Week celebrations. Cassar (1965:426) refers also to pieces of wax from this candle stuck to children's forehead. This custom, however, has long died out, just like that of cutting a piece from the clothung of an evil-eye undesirable and burning it, preferably in his presence, if he enters your house.

The above devices against the evel-eye have been dealt with at some length in the present author's contribution to the British ethnographic review *Folklore* of Spring 1968. It should be remembered however, that no matter what amount of protective devices adopted to keep the harmful effects of the evil eye at bay, there are always cases when these defenses 'fail', and measures have to be taken to eliminate completely, or at least to mitigate the harm done by the evil gaze.

DETECTING THE PRESENCE OF THE EVIL EYE A 50-year old female farmer from Har Gharghur, but originating from Mellieha, informed the author (7/3/1967) that before initiating procedures to eliminate the harmful effects of the evil eye one must first ascertain that there actually is a case of Evil-Eye. The method used by her family to ascertain this was explained to the author as follows: "Place and burn in a saucer olive leaves and twigs (*weraq u zkuk taż-żebbuġ*) blessed in Church in Easter to ward off the evil eye, sprinkle some salt crystals, place the hands over the saucer in the same way the priest lays his over the chalice during Mass and watch carefully what follows. If the smoke emitted is *white*, if the salt starts crackling and if the hands start sweating, then it is absolutely certain that an evil eye has been cast on your house and consequently fumigate (*Baħħar*).

Another female informer of about the same age, a teacher in a Government Elementary School at Birkirkara, gave the author a somewhat different -- if not an opposite -- version. This was based, not on the colour of the fumigation *smoke*

(*duħħan*) but on that of the actual *fumigation material* (*Iż-żebbuġ, it-tbahhir*). If this turned black (*jekk it-tbaħħir isir iswed*) the sick man being fumigated defenitely had the evil eye. Consequently, one had to recite an Our Father, a Hail Mary and a Glory be to the 'Madonna of Rome' to protect him and us from evil glances, and to send back the cast evil eye (*talb lill-Madonna ta' Ruma biex tħarisna mill-għajnejn il-ħżiena u jekk hemm xi ħaġa ħażina, din tmur lura*). Should however, the fumigation material turn **white**, the sick man will recover. In that case the Kreed is to be recited in remembrance of the greeting with olives and palm fronds Our Lord had upon his entrance in Jerusalem . (Personal communication, Miss Bezzina, B'Kara 16/3/76). *REMOVING THE EVIL EYE BY FUMIGATION* The ordinary process adopted to eliminate the harmful effects of the evil eye, known locally as *Tbaħħir,* is outlined below.

Tbaħħir was once a very popular custom with Maltese country people. In English it is referred to as Fumigation, meaning the application of smoke or gas for the purpose of disinfecting or destroying pests. It is interesting to note that the harmful effects of the evil-eye are treated as if they were bugs or pests. Fumigate them with smoke originating from blessed olive leaves and destroy them completely with prayers and religious invocations. It will be noted that the whole process is a combination of pagan superstition and pious religious devotion . As regards who had the power to fumigate, the informative middle aged woman stated that at Mellieħa, where the custom was still (1965) much in use, there were special persons for the purpose. She stressed that not everyone could carry out this service. Only women could fumigate, but those with an evil tongue against their neighbours were not allowed to do so.

The best indication for Fumugation is when the evil-eye is seriously suspected when things start repeatedly going wrong or if there is a long sequence of illnesses in the family. It is then time to take proper measures to eliminate the effects of that disastrous gaze. Thus, Giuseppi Zahra, a 60 year old baker's son from Birkirkara, informed the author (11/8/1967) that his mother used to fumigate the bakery and the oven whenever a number of their clients made repeated complaints that the bread was

lumpy or not good enough. Fumigation is not a means to avert the evil-eye, but a way to remove its harmful effects.

The author's inquisitive question on how to fumigate received the reply that much depended on what was being fumigated --- whether a house, a bakery, an office, an aviary or an animal. For a residence and such like inanimate structures the method most usually adopted was that of burning blessed olive leaves and twigs in a saucer, and going round the rooms carrying the saucer whilst uttering aloud some ordinary everyday prayers, as the Lord's Prayer, Hail Holy Queen, or the Kreed **(Birkirkara, Hal Qormi)**. To fumigate a sick animal, the ritual is (or rather was up to 1965) that of carrying the smoking material in the hand and going around the animal uttering requests for divine help to remove the effects of the evil eye.

Different localities adopted slightly different ways of fumigating. Thus, at Naxxar, it was customary to place the blessed olive leaves and twigs in a frying pan instead of a saucer adding some large salt crystals, a piece of wax from a *Xema' tat-Tniebri* (candle used in Holy Week celebrations) and a piece of cloth from the dress of the person suspected to have cast the evil-eye and coused the harm. One could then burn the contents and fumigate.

The informer made great stress on two points: first that the blessed olive leaves and twigs should not be from the same household (*mhux minn ta' gewwa, mhux minn tad-dar*), but should rather be procured from those persons whose business it was to fumigate. Secondly, it was important not to leave the ashes in the house. These were to be thrown on the doorstep, or in front, of the house of the person suspected as the source of the evil-eye (Personal communication, Midwife Teresa Galea, Naxxar, 11/3/1967). It is interesting to note that about 400 years ago, the fumigating material used by some Naxxar parishioners consisted of laurel leaves, not olive leaves (Dusina, 1575 fol.121).

In a Xewkija (Gozo) version, the fumigation material is composed of dried blessed olive leaves and a piece of wax from blessed Candlemas candles (*tal-Gandlora*) placed in an earthenware frying pan (*pagna*) and burnt. Table salt crystals are added only if there is defenite evidence of the evil eye. The ceremony

starts with a sign of the cross on the pan, followed by the fumigation of every corner of the house, the family, children, including animal members of the household. 'San Barnabaw' (St. Barnabas) is invoked and implored to remove any evil from the house: *'San Barnabaw, oħroġulna l-barra minn hawn'.* The author's desire to know why this particular saint was invoked remained unanswered. As there is nothing in his life that could possibly cennect him with this ritual, it is presumed that the name was chosen for rhyming purposes. The Xewkija version directed also that the ashes be thrown either beneath the pavement (*taħt il-bankina*) or at a cross roads (*f'salib it-toroq*) (Personal communication, Pawlu Aquilina, 70 years old, living at St. Andrews, but hailing from Xewkija, Gozo, 9/3/67)

The invocation of saints to remove the evil eye reminds the author of a ritual he had witnessed at the farm of Indri M. at Maghatab, a hamlet in the Parish of Naxxar, on 17th October 1965. Upon arrival at this outlying farm, the entire extended family of the farmer was found gathered at the entrance to the pigsty adjoining their farmhouse. They were participating in a fumigation ceremony around a large pig lying motionless on the ground. A young married female was 'officiating'. She carried in her hand an inverted metal-pot cover containing smoking blessed olive leaves and twigs, a sprinkle of large salt crystals, some oil and some wax from candles that had been used in Holy Week celebrations (*Xema' tat-Tniebri*). Whilst going around the pig, the woman uttered aloud certain petitions which the author had never heard before, but which the entire family knew pretty well as they were all loudly reciting the same exclamations. These were:

San Pietru u San Pawl, jekk hawn xi għajn ħazina, oħrogħa 'l barra minn hawn.

San Pawl ta' Ruma jekk hawn xi għajn ħazina raġġagħha lura.

San Barnabaw, jekk hawn xi għajn ħażina oħrogħa l-barra minn hawn.

(St. Peter and St. Pawl, if there is the evil eye, take it away; St. Paul of Rome, if there is the evil eye, sent it away; St Barnabas (again him!), if there is any evil eye, take it away).

The sister in law who furnished the author with an explanation of the goings-on and the composition of the fumigating material asserterd that this was the version of

the Har Għargħur farmers. The Naxxar countryfolk, she said, used exactly the same intercessions but added a half penny (*sitt ħabbiet*) wrapped in a piece of black cloth to the fumigation material. No explanation was provided for this addenda. The event and ritual seen by the author on that October morning in 1965 was quite a surprise. The habit of fumigating sick animals was already being practiced by the Naxxar parishioners (and Magħtab is part of that Parish) as early as 1575, but the women who fumigated their sick animals with 'laurel leaves' had already been reprimanded by the Bishop of the time (presumably Bishop Royas) and had promised not to persist in their actions.

During his stay on the Island the Apostolic Delegate Mgr Dusina, who was then investigating the moral and physical aspect of the Church on the Maltese Islands, assembled all the parish priests at St. Augustine Church in Rabat, Malta for an interview. Each had to reply to a set of 17 questions relating to self and his parish (Dusina, fol. 191-192; Aquilina.& Fiorini.,196-197). It was on Saturday 29th January 1575 that the Parish Priest of Naxxar, *'Donnus Julianus Borgius'* appeared before Mgr Dusina (Aquilina & Fiorini, 1971: 391). In reply to the fifth question the young Dun Giljan Borg reported that in his village there were some women who went round their sick animals fumigating them with laurel leaves whilst uttering certain invocations . The case of these women had by then already been dealt with by the Bishop who made them promise not to repeat their rituals --- *'et sono uscite con plegiaria'* (Dusina 1575 fol. 212; Aquilina & Fiorini, eds. 2001:217). Naxxar was the only parish to report fumigation of animals. Paul Cassar (1965:426) also alludes to this habit of the Naxxar farmers in his *Medical History of Malta.*

It is very interesting to see how deeply rooted this old custom of fumigating sick animals is in the Naxxar farmers. In time the fumigating agent changed from laurel to olive leaves and possibly also the invocations changed. However, as the parish priest of Naxxar declared to the Apostolic Delegate that *'le parole che dicono no le so'* it is not possible to ascertain what the previous invocations were. One thing is sure, however, that in spite of the Church admonitions and censorship 400 years earlier Naxxar parishioners in 1965 were still persisting in the same practices and rituals of

fumigating their sick animals and of devoutly requesting the assistance of some supernatural power to chase away the effects of the evil eye ......exactly as they were doing in 1575 when they were admonished by their Bishop.

Acknowledgements. *The author is grateful to all his informers and to Professor Stanley Fiorini and Fr George Aquilina OFM for their help.*

REFERENCES:

AQUILINA, G. and S. FIORINI (eds), (2001). *Documentary sources of Maltese History,* Part 4. *Documents at the Vatican. No.1. Archivio Segreto Vaticano. Congregazioni Vescovi, e Regolari. Malta: Visita Apostolica No. 51, Mgr. Petrus Dusina, 1575.* Malta University Press, Xxxiv, 528 pp., (4 pls.).

CASSAR, P. (1965). *Medical History of Malta.* Wellcome Historical Medical Library, London. xi,586 pp, 18 pls, Frontispiece.

DUSINA, Mons. P. (1575). *Visitatio Apostolica.* National Library, *Ms.643.*

ZAMMIT MAEMPEL, G. (1968). 'The Evil-Eye and Protective Cattle Horns in Malta'. *Folklore,* 79 (Spring 1968):1-16, 3 pls, 8 figs. Oxford, June 1968.

Tbaħħir nhar Sibt il-Glorja *(tpinġija ta' G.Lanfranco, 1975)*

Nismagħhom jgħidu li meta tkun żagħżugħ ħsiebek dejjem fil-ġejjieni. Għall-kuntrarju, meta tixjieħ, aktarx tedha taħseb fuq l-imgħoddi. Naħseb li dan hu kollu minnu. Ngħid għalija, li issa qbiżt is-sittin sewwa, mhux l-ewwel darba li nistenbaħ kmieni u sakemm isir il-ħin biex ninżel minn soddti, ħsibijieti jmorru fuq kemm tibdil seħħ madwari minn meta kont nitrabba ma' djul ommi.

Kemm bliet ġodda telgħu madwarna. Kemm djar qodma twaqqgħu biex telgħu oħrajn flokhom. Kemm toroq twessgħu jew saru ġodda biex it-traffiku, li żdied bil-bosta, ikun jista' jgħaddi mingħajr xkiel.

Iżda mal-medda tas-snin, ma nbidlux dawn biss. Inbidel ukoll il-mod kif konna ngħixu, u aktar u aktar kif konna nitkellmu meta konna tfal aħna, daqs ħamsin jew sittin sena ilu u xi ftit inqas ukoll. Ġegħelni naħseb aktar fuq dan il-bieraħ, meta omm żagħżugħa għaddiet minn quddiemi flimkien ma' wliedha; żewġt itfal żgħar qliel daqs ix-xjaten, jiġru u jaqbżu quddiemha qishom għandhom il-molol.. "Itla' fuq il-bankina", qalet l-omm lil wieħed minnhom. "M'intix tara dik il-*car* ġejja b'dak l-i*speed?"* "Għax irrid nara t-*toys* li hemm fil-vetrina tal-ħanut", wieġeb wieħed minnhom. "Jekk tisimgħu minni u toqogħdu kwieti, *some day this week,* nara nixtrilkomx xi ħaġa", wieġbet l-omm, biex forsi tqegħedhom bi kwiethom. "Jiena *doggie* rrid", għajjat iż-żgħir". "U jien *horsie* bħal dak irrid", qabeż il-kbir, waqt li wrieha n-naħa l-oħra tat-triq, mnejn kien għaddej raġel b'żiemel il-ġmiel tiegħu.

Minn kif dawn tkellmu bejniethom, intbaħt x'qabża hemm minn kif kienu jkellmuna dawk ikbar minna u kif konna nwieġbu aħna, meta konna żgħar. Ma kinux jgħidulna *car,* iżda paqqa. L-istess il-*horsie.* Fost ħafna mit-tfal żgħar, illum, il-*horsie* ħa post it-tuttu. L-istess il-kelb. Illum sar *doggie.* Meta konna żgħar aħna, mhux wuwwu kien?

B'kemm kliem, li llum ftit għadek tisimgħu, kienu jfissduna bih dawk li rabbewna. Kien kliem mirqum b'ċertu għaqal, b'mhux aktar minn żewġ sillabi, biex ikun eħfef meta jiġi biex jitlissen miż-żgħar. Fl-istess ħin, fih kienet tinħass ċerta ħlewwa u għożża. Kemm tifkiriet ta' tfuliti għaddew minn quddiemi jien u nġib quddiem għajnejja l-mod li bih kellmuna x-xjuħ tagħna fi ċkuniti.

Dawk li qabżu s-sittin, bħali jiftakru l-biċċa l-kbira tat-toroq tagħna mingħajr asfalt, mimlijin trab, li kienu jinksew bit-tjun ma kull ħalba xita li kienet tagħmel. Ftakart kemm aħna t-tfal kien ikollna xalata nċafalsu fl-ilma u nċappsu 'l xulxin bit-tajn. Mhux l-ewwel darba li, minħabba f'hekk, lil ommi tellajthomlha sal-ponta ta' mneħirha. Wara l-battikata li kont intiha biex tfarfarni kif tista' mit-tajn, kienet iddur fuq it-tarbija li kien ikollha fin-nieqa, issa tibki għax sabet ruħha waħidha, u tgħidilha: "Rajtu ja mingħul, kif ħammeġ il-bobba (libsa) u għamel il-bambu (żarbun) għasra? Mhux bħall-vavi (tfal zgħar)

bravi, li qagħdu kwieti ħdejn il-mamma tagħhom. Hux veru, ruħi? Issa lilek biss nieħu barbar (passiġġata), għax biex jiġi magħna, issa jkolli nitlef iż-żmien biex nagħmillu ċuffa (naħslu). Din issa nħalluha għal qabel imur ininni." (jorqod).

Naħseb li t-tfal għadhom xorta, bħalma kont jiena fi tfuliti. Xi daqqiet kont inkun f'aptiti u naħtaf u nmaxtar kull ma jtuni u, drabi oħra, anqas inkun irrid inħares lejn il-platt. Kemm żiegħlu bina biex inpappu n-nejna (nieklu l-minestra) jew nieħdu l-kukka (l-bajda), għax inkella ma jtuniex ċejċa (ħelu) !

Ngħid għalija, meta ma kienx ikolli aptit niekol, erħi lil ziti (li baqgħet xebba, biex minflok b'uliedha, titħabat b'ulied ħuha) tbeżżagħni li nimrad bid-debbulizzi u jkollu jiġi n-nunu (it-tabib) u bil-labra, jagħmilli l-mimmi (iweġġagħni) fil-patata, għax ikolli bżonn it-titqib biex itini s-sustanzi tant ta' ħtieġa biex nikber b'saħħti.

Imma wara li faqqgħet il-gwerra, marilna ċ-ċajt kollu li kellna. Min jaf kemm bkejna u tlabna xi biċċa pappa (ħobz) biex nitrejqu. U kien ikolli xorti jekk magħha ommi kienet iżżerżaqli xi biċċa ġuġu (ġobon). Illum nagħraf x'riedu jfissru l-kbar meta spiss kont nismagħhom jgħidu li z-zizu (laħam) kienu nsew x'togħma fih. L-istess il-ħalib. Dan tista' tgħid li kien għeb għal kollox. Ommi ma baqgħetx tistenna lir-raħħal, li kien jgħaddi mit-triq tagħna, b'xi beqqa jew gedida (mogħża jew nagħġa) u bi ftit soldi jimlilek tazza ħalib sħun kollu ragħwa, li kien jinżillek għasel, għalkemm wara ntebhu li kien qed imarradna bid-deni rqiq.

Ahjar ninsew iż-żminijiet koroh tal-gwerra u mmorru lejn oħrajn aħjar. Qed inġib quddiem għajnejja x'lublieba kien ikolli biex induq xi ftit inbid li ommi kienet tpoġġi fuq il-mejda meta magħna kien ikun mistieden jiekol xi ħadd mhux tas-soltu, bħal wieħed minn niesha jew xi ħadd min-naħa ta' missieri. Min jaf kemm ġebbidtha minn djulha biex tferragħli naqra. Iżda hi, b'ħarsa mqita, kienet tgħidli: "Il-bimbi (imbid) mhux tajjeb għat-tfal" u tissokta ssaħħan il-ħalib biex tagħmel il-gugu (x'tixrob), biex oħti iżgħar minni tagħmel bumbu, għax għalkemm kienet tfarfret xi ftit, baqgħet tixrob mill-flixkun bil-gażaża

Għadni niftakar qisu l-bieraħ. Bil-ħlewwa kollha kienet tgħidilha: "Żomm il-flixkun sewwa, għax jekk twaqqgħu, nagħmillek qeqqe (ntik daqqtejn), fuq il-wejda (idek) ċkejkuna li għandek".

Billi fost ħuti jiena kont l-ikbar wieħed, tista' tgħid li rajt lil bosta minnhom jitrabbew. Ma domtx ma tgħallimt li t-trabi ma jdumux ma jibdew iċiċċu beqqi (joqogħdu bilqiegħda) u ftit wara jibdew jimxu imbe (jimxu minn bilqiegħda jew għarkobbtejhom billi jgħinu b'idejhom). Meta mbagħad iqumu fuq riġlejhom, billi dawn ma jkunux sodi, ommi spiss kienet tiggustahom meta tgħid li għamlu buppa (waqqgħu). Mhux l-ewwel darba li, meta jissudaw xi ftit, jibdew jiġru wara xulxin u jagħmlu bumma (jaħbtu ma' xulxin) u jtellgħu xi

gundalla. Wara, erħi 'l ommi tidlikhielhom bil-butir, għax kif kienu jgħidu, jagħmel tajjeb biex tinżlilhom.

Jien u ħuti tgħidx kemm konna nħobbu l-annimali. Hija ż-żgħir, kien għadu nitfa meta kien jagħmel bikja għax ikun irid il-puli, meta dak li kien joqgħod faċċata tagħna, l-għasfur li kellu f'gaġġa żgħira, kien joħorġu għax-xemx. Oħti l-oħra, minkejja li kienet għadha żgħira ħafna, dejjem b'xi girfa fuq idejha. Meta ommi kienet tistaqsiha biex għamlitha kienet tweġibha:. "Il-pejxu (qattus), meta ġebbidtu minn denbu".

Ma' ommi għand tal-laħam, il-biċċa l-kbira nhar ta' Sibt jew lejlet xi festa, tgħidx kemm kont niddejjaq narah joqtol xi muċċu (fenek) jew xi ziza (tiġieġa). Dawn kienu jnewwluhomlu nisa oħrajn, meta jkunu għazlu l-ismen jew l-isbaħ, wara li jkunu qallbu ta' taħt fuq iż-żrameċ, bċieċen, tiġieġ u x'naf jien, li kien ikun hemm f'gaġġa mdaqqsa fir-rokna tal-ħanut.

Illum, aħna bħalhom qlibna kollox ta' taħt fuq iżda mhux biex nagħżlu l-isbaħ imma biex nagħżlu dak li m'huwiex tagħna. Kliem ċkunitna, għal bosta, sar qisu kliem li jbaxxi. Biex, mingħalihom, juru kemm huma għorrief, kliem barrani jaraw kif jgħawwġuh u jdawwruh biex jinqdew bih minflok dak li bih kellmuna u fissduna x-xjuħ tagħna. Dan, minkejja li biex ilissnuh, tgħidx kemm iridu jgħawwġu ħalqhom u jissugraw li jigdmu xufftejhom.

<u>Kitbiet għall- "L-Imnara"</u>

Il-kitba għandha tkun xogħol oriġinali, riżultat ta' esperjenza jew riċerka personali dwar aspetti ta' nteress folkloristiku. L-editur ma jaċċettax kitbiet li ma jikkontribwixxu xejn ġdid jew li deħru qabel f'pubblikazzjoni oħra.
Indirizz ta' l-editur : 78, Triq San Trofimu, Tas-Sliema, SLM 02

Meta għaddiet it-Tieni Gwerra Dinjija bdiet issir ħafna tiswija fuq bini li kien iġġarraf u, għalkemm kien beda jintuża l-konkrit, bosta sidien ippreferew isaqqfu bl-istess sistema ta' qabel, Għalhekk il-ballata komplew jaħdmu sewwa sa nofs is-seklu għoxrin. Iżda, bħal kull ħaġ' oħra, ix-xogħol fuq is-soqfa għadda minn evoluzzjoni kontinwa u daqshekk ieħor id-diversi snajja' u xogħlijiet li kienu jaħdmuhom.

QABEL IL-MIĠJA TA' L-ORDNI TA' SAN ĠWANN Sas-seklu ħmistax il-popolazzjoni tagħna kienet għadha żgħira, b'madwar 20,000 f'Malta u xi 6,000 f'Għawdex. Ftit wisq kienu sinjuri u l-faqar kien ġenerali. Għalhekk djar mibnija bis-sengħa kien hemm ftit ukoll, filwaqt li l-kumplament ta' l-abitanti kienu jgħixu fl-għerien biż-żieda ta' lqugħ tas-sejjieħ. Kienu jibnu wkoll bħal giren u oħrajn imsaqqfa bil-qasab, ġebel u tajn. Ma kien hemm ebda bennejja Maltin tas-sengħa għax, minħabba l-faqar, ftit jew xejn kien hemm domanda għal xogħolhom u dawk il-ftit djar tal-ftit sinjuri kienu jibnuhom ħaddiema Sqallin.

Fis-seklu ħmistax, fost il-bini ta' l-Imdina kien hemm il-katidral mibni fuq pjanta wisq aktar sempliċi milli nafuh issa u b'metodi ta' xogħol ukoll differenti. Bħala eżempju, fost l-ispejjeż imniżżla fil-kontijiet ta' l-1469 jidher li kienu nxtraw 400 biċċa tal-fuħħar minn għand negozjant Malti, għamla ta' madum apposta għal fuq is-soqfa, u fl-1477 inxtraw aktar, fosthom 500 waħda minn Sirakuża[1]. Dan il-madum tas-soqfa kien jistrieħ fuq materjal ieħor kif naraw meta fl-1477 kien hemm xi bini fl-Imdina li nqered bin-nar, kienu nxtraw ħdax-il salma ta' qasab li, wara li naddfuhom, rabtuhom f'faxxi jew mazez għas-saqaf u fuqhom għabbew taħlita ta' ramel tax-xtajta mal-ġir, qabel ma tqiegħed il-madum[2]. Soqfa jistrieħu fuq faxxi tal-qasab kienu wkoll imsemmijin fis-seklu sittax minn Quintinus fil-bidu tal-miġja ta' l-Ordni ta' San Ġwann[3].

Fis-sekli ħmistax u sittax kienu wkoll isaqqfu bl-injam, bħalma jingħad għall-knisja tal-Madonna ta' l-Għar, fir-Rabat, li wara li ġarrbet ħsarat mit-Torok fl-assedji ta' l-1551 u ta' l-1565 saqqfuha mill-ġdid bl-injam[4].

MIS-SEKLU SITTAX Għall-katidral ta' l-Imdina kienu bdew ix-xogħol tas-soqfa fl-1518 u fost l-ispejjeż li saru kien hemm dawk għat-travi ta' l-injam, twavel, saratizzi, buluni bl-iskorfini u ramel tax-xtajta, minbarra l-madum għal fuq kollox. L-imgħallem ġabuh minn Sirakuża. L-istess ħaġa saret aktar tard għall-knisja tas-Salvatur ta' l-Imdina. L-injam impurtawh minn Venezja. Fost il-ħaddiema kien hemm ukoll il-qlafat għax, fejn jidħol xogħol ta' njam kontra l-ilma, kien ikun hemm bżonnhom biex jużaw l-istoppa u ż-żift bejn it-twavel [5], bħalma wara kollox kienu jagħmlu fil-bastimenti maġenb il-portijiet.

Meta esperti kkundannaw il-kundizzjoni tas-saqaf tad-Dumnikani tal-Belt, fl-1597 il-patrijiet kellhom isaqqfu mill-ġdid. Il-mastrudaxxi ħadmu fuq l-injam, twavel u saratizzi li nksew bil-qatran kontra l-ilma tax-xita, u minn barra impurtaw mat-3,600 biċċa *tegoli* jew madumiet għas-saqaf[6]. Fl-1601 id-dormitorju ta' l-istess Dumnikani fil-Belt saqqfuh bis-saratizzi u t-twavel li fuqhom firxu it-torba[7]. F'rapport ta' l-1615 jidher li s-saqaf tad-dormitorju b'24 ċella, tal-monasteru u l-knisja ta' San Pietru fl-Imdina kien sar bil-faxxi tal-qasab miksijin bit-tajn kif kien isir fi żmien Quintinus li semmejna dwar kif kien xi mitt sena qabel[8]. Is-saqaf li kien sar fl-1626 fuq l-Awla Kapitulari ta' L-Imdina kien magħmul ta' l-injam li fuqu kien hemm taħlita ta' tmien salmi u nofs ta' ġir ma' ramel tax-xtajta; għadha tidher biċċa minnu[9]. Fl-1718 il-kapitlu tal-katidral kien għadu mqabbad ma' xogħol tas-saqaf, u kellhom nuqqas ta' qbil ma' l-isqof dwar jekk jużawx travi ta' l-abjad jew tal-qastan; intgħażel l-injam ta' l-abjad minħabba t-tul[10].

ID-DEFFUN U D-DEFFUNA Maż-żmien is-sengħa tal-bennej żviluppat sewwa u bdew jintużaw ix-xorok fuq it-travi ta' l-injam jew fuq il-ħnejja. Fuq ix-xorok bdew jifirxu saffi ta' xaħx, torba, deffun u ġir f'għażla jew taħlit li jvarjaw fil-kwantitajiet u l-ħxuna mhux biss skond id-daqs tas-saqaf, imma wkoll skond l-idea, xi drabi hekk imsejħa sigrieta, ta' min kien ikun l-imgħallem. Madankollu il-bażi tal-produzzjoni tad-deffun kienet li jinġabar il-fuħħar jew xaqquf tal-ġarar, bombli, borom, katusi, qsari, u bosta oġġetti oħra mkissrin, u dawn jintaħnu rqiq[11]. Niftakru li fil-kampanja kemm-il darba konna naraw tfal, bniet u subien, b'xi qoffa jew xkora f'idhom, jiġbru bċejjeċ tal-fuħħar li jsibu mxerrdin qalb il-blat. Dawn il-bċejjeċ mhux biss kienu

jkunu fdalijiet ta' oġġetti kontemporanji mkissrin imma wkoll ta' oħrajn ta' żmien ir-Rumani jew żminijiet preistoriċi oħra u li minnhom għadna kultant naraw fix-xagħri. Kienu wkoll iħabbtu l-bibien tad-djar u jistaqsu jekk kellhomx xi ħaġa tal-fuħħar imkissra jew jgħaddu jgħajtu fit-toroq bil-karrettun. Dawn il-bċejjeċ li jiġbru kienu jmorru jbigħuhom lil min kien jaħdem fid-deffun u jdabbru xi ftit soldi. Kien hemm min jitħan il-fuħħar hu stess u jbigħu bis-siegħ jew b'kejl ieħor lil min jużah.

Biex jitħnu l-fuħħar għad-deffun, kien ikollhom ġebla kbira li jgħidulha deffuna, u din kienu jkaxkruha u jċaqalquha fuq ġebla kbira tal-qawwi, u b'hekk il-fuħħar jitkisser u jsir aktar fin skond id-daqs li jkun hemm bżonn. Id-deffuna kien ikollha żewġ toqbiet fuq il-lemin ta' wiċċha u tnejn oħra lejn ix-xellug biex is-swaba' jistgħu jaħkmuha aħjar[12].

Fuq ix-xorok kienu jagħmlu saff xott ta' xaħx irqiq jew psisa xi tliet pulzieri għoli u jbexxuh ftit bl-ilma. Fuqu jżidu xi erba' pulzieri xaħx aktar fin jew torba li tixxarrab ftit qabel. Biex dan ibattmuh kienu jiġu l-ballata, l-aktar nisa, biex iballtuh bil-marżebba waqt li l-imgħallem joqgħod attent għall-pindil jew l-inklinazzjoni għall-ilma lejn il-katusi. Kienu jżidu saff baxx ta'taħlita ta' ġir abjad u deffun. Ikomplu jballtu waqt li jżidu aktar saffi ta' deffun jew frak tal-fuħħar irqiq fuq kollox. Bil-kazzola kienu jgħaddu kollox ħafif. Meta jlestu kienu aktarx jifirxu ftit tiben miblul biex ma jinxifx malajr[13].

IL-BALLATA Dawn kienu jkunu l-aktar nisa u magħhom kienu jġorru banketta ċkejkna, kazzola u marżebba. Il-marżebba kienet tkun blokka ta' njam maqtugħa b'mod li tkun biċċa sħiħa li parti minnha tifforma l-manku. Fis-sajf kienu jibdew kmieni biex jiffrankaw xi ftit mix-xemx imma dejjem kienu jilbsu kappell tat-trizza jew tat-tibna, kif ukoll jorbtu maktur ma' rashom b'erba' għoqdiet fil-kantunieri, jew għal fuq għonqhom. Jibdew minn taħt ħajt u jkomplu jimxu lura waqt ix-xogħol. F'xi ħinijiet kienu jinfexxu jgħannu u jżommu t-temp bid-daqqiet tal-marżebba kollha flimkien.

Dawn li ġejjin huma traskrizzjonijiet minn *recordings* ta' kliem dirett li qalu xi individwi dwar ix-xogħol tal-ballata:

Mara minn Għajnsielem, 3-VIII-1994: "Il-ballata darba ġew fuq il-bejt tagħna, nisa ħoxnin libsin twil, bl-imkatar ma' rashom, u kienu joqogħdu jgħannu. . . . Kienu għamlu xi ġimgħa jiġu."

Mara ta' 54 sena, 8-III-1995: "Oħt ommi, issa għandha 74 sena, kienet tballat il-bjut. Niftakarha tiġi filgħaxija fid-dlam . . . Tmur fid-dlam tballat u tiġi (lura) fid-dlam, u kienet tiġi tieħu ħsieb in-nannu, taħsel l-art. Anke għarkobbtejhom kienu jaħdmu (l-ballata)."

Tereża Busuttil ta' 59 sena miż-Żejtun, 15-VI-1994: "Meta kont żgħira kont inballat; kelli xi ħdax-il sena meta bdejt inballat, wara l-gwerra. Niftakar sewwa. L-ewwel kien ixarrbilna t-torba l-imgħallem. Ġie li konna sitta jew sebgħa, skond il-bjut kemm kienu jkunu kbar. L-imgħallem ikun hemm il-ħin kollu. L-ewwel jagħmlu t-torba fuq ix-xorok. Hu jxarrab u aħna nballtu biex inġibuha lixxa. Il-ġir kienu jħalltuh ġo tank kbir ta' l-erbgħin u jagħmluh qisu ħalib u jferrxuh ringiela ringiela fuq it-torba. Imbagħad id-deffun. Jixħtu d-deffun l-oħxon u aħna konna nżellgu, ngħidu, biex intuh l-ewwel passata minflok tballtu, biex dejjem jidħol fil-marżebba . . . . kien ikollha pjanċa fil-qiegħ. L-imgħallem kien jagħti kisja deffun irqiqa u kien jgħidilna: "Issa tridu tballtu bil mod.' Biex dejjem jidħol fit-torba u jixxotta. Meta konna naslu fl-aħħar kien jgħidilna: 'Ħa nagħmlu bejt ieħor.'; biex dak jilħaq joqgħod. Sakemm dan kien joqgħod , nagħtu; nagħtu wieħed u joqgħod l-ieħor. Kien jgħidilna: 'Issa ħa nibdew ngħaddu.' Kien ikollna kazzola . . . kienet twila . . . kien twil il-manku, u l-kazzola kienet twila wkoll. Ġie li konna ntuha lill-bajjad li kien ikun hemm fil-post biex iħarriġhielna biex taħdem aktar sabiħ u lixx; . . . inaddafhielna.

Konna ntuha l-ewwel dawra; konna ngħidulha l-ħarġa, aħna. Kulħadd jieħu l-ħarġa tiegħu bil-kazzola, mingħajr ma żżid xejn, biex jieħu l-qagħda l-bejt. Meta jixxotta sewwa kien jgħidilna: 'Issa ntuh l-aħħar waħda.' Meta tkun ix-xitwa lanqas kien jafdana għax jixrob meta tkun ġurnata bnazzi . . . . u kien jgħidilna: 'Issa tixtħux ilma.' Għax ġie li tgħaddi (bil-kazzola u) kienu joħorġu t-toqob (fix-xitwa) . . . kien jgħidilna: 'Ara ma tixtħux ilma!'. Meta jkun xott konna nżommu landa ħdejna biex (*inxarrbu*) koll b'idejna. Min jaf kemm ħadli subajja jiena . . . itaqqabhomli (*il-ġir*). . . konna nagħmlulhom iż-żejt imbagħad; . . . jikolhomlok il-ġir. Min jaf kemm kienet

tgħid in-nanna: 'Jaħasra, Tereża ġiet mix-xogħol!' Bard, ksieħ fuq il-bejt. Konna ngħannu ħafna għax jien kont mat-Tarxinin u dejjem kienu jgħannu. Meta mort maż-Żabbarin ma tantx kienu (*jgħannu*), għax kienu xjuħ u konna noqogħdu nitkellmu.

Mindu kont ċkejkna kelli din in-namra . . . . Għax kelli xi tmien snin, ommi u missieri kienu jiġbru dal-fdalijiet li kienu jinkisru, tal-pagna, lenbija . . . u kienet tiġborna d-dar. Kien ikollna ġebla kbira u nkissruh fuqha. Imbagħad niġbruh fit-tankijiet; itellgħu fuq il-bejt missieri. Missieri kien ikun ġej mill-Marsa għax kien ikun jaħdem fil-faħam u, kif ikun ġej, li jsib iġib. U aħna konna noqogħdu nkissru. In-nanna kienet għadha ħajja; kienet tgħidilna: 'Ha jkollha biex issajrilkom ommkom.' Għax dari, fil-Marsa, għandu ħila jaqla' żewġ liri u jagħmel xi ġimagħtejn ma jaħdimx. Dax-xogħol kont nagħmlu biex ngħin lill-familja; . . . Dak xogħol iebes u kienet taqa' l-ġlata. Fis-sitta ta' filgħodu kont nitlaq mid-dar, sa l-erbgħa jew l-erbgħa nieqes kwart ta' filgħaxija. Ġie li kienet tkun ix-xita . . . konna anke mmorru bil-mixi.

Il-marżebba konna nixtruha; . . . min kien jaf jagħmel, jagħmel (*marżebba*). Kienet iġġibhielna l-imgħallma biex kienet taqla' xi ħaġa minnha wkoll. Kienet tqabbad lil min jaħdimhomlha u mbagħad tbigħhom lilna hi, biex hi taqla' xi ħaġa wkoll minnhom. Mhux kulħadd kien jagħmilhom l-istess . . . daqqa fit-tond, daqqa fil-kwadru. Kont trid tħokk bihom biex id-deffun jidħol fit-torba. Ġie li kienu jtuni seba' xelini fil-ġurnata, ġie li wieħed itina nofs lira, imma min kien iqabbadhom kien irid iżomm xi ħaġa għalih talli jqabbdek. Kien ikollhom banketta; dejjem bid-dublett ta' l-ixkejjer. Inġorr il-banketta fil-basket u xi biċċa ħobż li tagħmel ommi. Tħaffrilna (*il-ħobż*) biż-żebbuġ, biż-żejt u marinat. U anke xi naqra nbid kienu jixorbu. Fix-xemx konna nagħmlu ċarruta bajda u norbtuha wara imma xorta x-xemx kienet (*taħraq*) . . . Imma tkun għadek żgħira ma tantx tħoss. Meta żżewwiġt ir-raġel ma ridnix naħdem. Kelli ħmistax *babies* . . . tlettax ħajjin. Missierhom dejjem jaħdem; ħdimna flimkien . . . . "

Manwel ('Ġorġ') Quattrtomani ta' 89 sena, San Pawl il-Baħar, mill-Mosta, 18-VI-1996:[14] "Qabel id-deffun jagħmlu l-psisa . . . li jonġor mill-ġebel . . . dak ix-xaħx, biex jgħattu x-xorok. Wara, il-ballata jagħmlu d-deffun."

Saverja Quattromani (mart Manwel imsemmi fuq)ta' 88 sena,18-VI-1996:

"Hija kien isib xi qasrija mkissra . . . kollox . . . biex itih lil dik il-mara, il-ballata, biex ittih sold."

GĦANJA TAL-BALLATA

Saverja (msemmija fuq) 24-VI-1996 bil-għajnuna ta' bintha Tessie Cremona:

"Tlikki tlikki tloppi tloppi / Is-sengħa tagħna tat-tbatija,
Tlikki tlikki tloppi tloppi / Minn filgħodu sa filgħaxija.

Ix-xogħol tagħna dejjem barra, / Fuq il-bejt inkella fl-art,
Fis-sajf bix-xemx ninħarqu, / Fix-xitwa ntertru bil-bard.

F'nofsinhar xi ħobża sewda, / Daqsxejn żejt u xi kurrata,
Filgħaxija d-dar ninġabru / Insibu xi platt kawlata.

Issa xbajt minn din il-ħajja, / Sal-ponta ta' mnieħri xbajt,
Naqbad qoffa ġo dirgħajja, / Immur l-Isla nbigħ il-bajd.

Issa intkom x'se tgħiduli? / Ma niksirx il-kelma tagħkom;
Jiena tfajla waħdi ltima, / Kull fejn tmorru niġi magħkom."

Referenzi

1. Fiorini, Stanley, "Earliest surviving accounts books of the Cathedral Procurators 1461-1499" *Proceedings of History Week* 1992 p.104.
2. *Ibid.* p.105; ara wkoll Fsadni, Michael *Qlubija, Tweġħir u Faraġ f'sekli Mqallbin* 1997 p.115.
3. Quintin, Jean, "Insulae Melitae Descriptio" f' Horatio Vella *The Earliest Description of Malta"* 1980.
4. Fsadni, Michael, *Id-Dumnikani fir-Rabat u fil-Birgu* 1974 p. 13.

5. Fiorini, Stanley, "Artists, Artisans and Craftsmen at Mdina Cathedral in the early sixteenth century" f'*Melita Historica* Vol. X 4 1991 p.321-4.
6. Fsadni, Michael, *Id-Dumnikani fil-Belt* 1971 p.17, 18, 24.
7. *Ibid.* p.56.
8. Buhagiar, Mario & Fiorini, Stanley (Edit.) *Mdina, The Cathedral City* Vol. I, 1996 p.308, 310.
9. Fiorini, Stanley *Proceedings* 1992 p.104-5.
10. Buhagiar, Mario & Fiorini, Stanley (Edit.) *Mdina. The Cathedral City Vol.* II 1996 p.563.
11. Dwar il-ballata ara Galea, Ġuże, *Xogħol u snajja' ta' l-imgħoddi"* 1969 p.138-9 (u t-tieni edizzjoni 1972); Attard, Anton F., *Mill-ħajja ta' l-imgħoddi* 1991 p. 14-15; Spiteri, Charles B., "Xogħol in-nisa fl-industrija tal-bini" f'*In-Nazzjon Tagħna* 28-IX-1987 u *Tifkiriet ta' l-imgħoddi* 1993 p.17; Lanfranco, Guido fis-*Sagħtar* Frar 1997.
12. Attard, Anton F., "Mill-ħajja ta' l-imgħoddi" 1991 p.14-15 b'referenza għax-xogħol mhux pubblikat ta' Patrick Formosa *A history of Għarb* 1973. L-istess informazzjoni dehret f' "O żmien ħelu" minn Raymond Xerri f'*Leħen il-Qala* April 1998 p.8.
13. Spiteri, Charles B. *op. cit.* p.17.
14. L-intervista sħiħa mill-awtur ma' Manwel u martu Saverja dwar diversi aspetti oħra tal-ħajja fl-imgħoddi, dehret f'*L-Imnara* Vol.3 N'ru 20 1996 p.77-83.

Il-ballata

Jekk immorru lura mas-sittin sena nsibu li l-ġugarelli ftit li xejn kont tarahom għand it-tfal. Ħafna ġugarelli kienu jsiru minn xi ħaxixa tal-kċina, bottijiet u wkoll minn xi fjuri. Mill-fjur tal-bajtar tax-xewk konna naqtgħu l-pistil ħoxna li jkollu fin-nofs billi din għandha sustanza li twaħħal konna nagħfsuha mal-parti t'isfel tal-widna u kienet tiġi qisha dendiela ta' misluta.

Biex tagħmel pupa tal-peprin trid issib fjura tal-peprin tarija, jiġifieri ma tkunx ilha li fetħet. Niżżel il-petali l-isfel għal maz-zokk, żommhom hekk b'idek ix-xellugija u aqta' z-zokk twil id-doppju tat-tul tal-petali, biex ikollok bħal dublett aħmar b'sieq ħierġa minn taħtu (ara d-disinn). Aqta' biċċa zokk oħra daqs li ħallejt taħt il-petali u daħħlu ħdejn l-ieħor biex ikollok żewġ saqajn, waqt li tkompli żżomm kollox kif kont. Dawwar u orbot ħajta f'nofs il-petali biex tifforma l-qadd. In-nofs tal-fjura jew frotta mhix matura tidher qisha r-ras. Neħħi ftit mill-istami qishom xagħar ta' madwar il-frotta biex jinkixef il-wiċċ, u l-kumplament ta' l-istami jkunu x-xagħar tal-pupa. Ħalli waħda mit-tebgħat suwed tidher fil-bażi tal-petala biex tiġi taħt il-wiċċ u tidher qisha vavalor. Bil-ponta ta' temprin taqqab xquq fir-ras biex jiġu żewġ għajnejn u ħalq. Fl-aħħar aqta' biċċtejn zkuk oħra biex iservu ta' idejn, u daħħalhom waħda kull naħa taħt ir-ras. Bi ftit paċenzja u xogħol fl-aħħar ikollok PUPA TAL-PEPRIN.

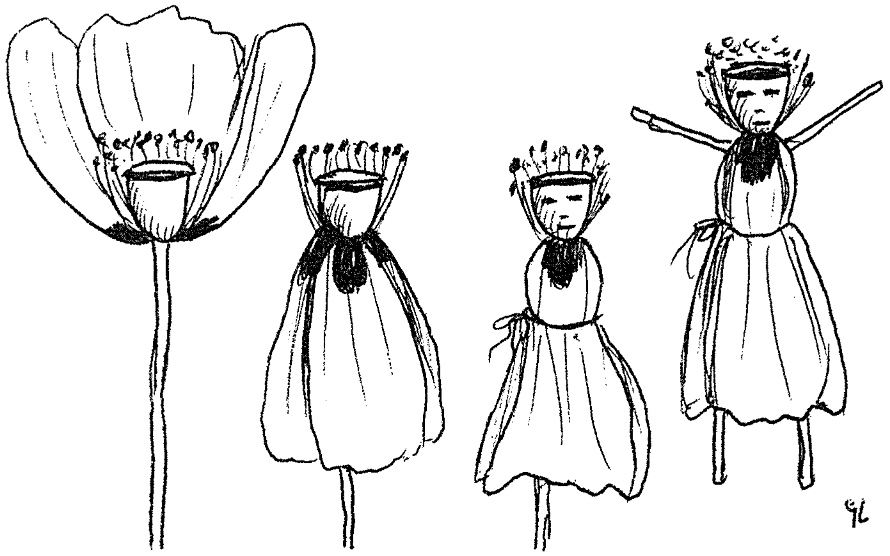

Għalkemm hemm ħafna li d-daqq tal-qniepen ma jagħtux kasu għax drawh bħall-ilma li nixorbu kuljum, xorta waħda għandu funzjoni, u aktar kellu fil-komunita ta' dari. Il-qniepen ma jdoqqux għax xi ħadd ifettillu jdoqq mota għall-gost, imma tista' tgħid li d-daqq tagħhom huwa marbut maċ-ċerimonji u l-funzjonijiet li jsiru fil-knisja jew f'xi festa partikolari fil-lokal, bħall-Milied u l-Għid il-Kbir. Għal dawn iż-żewġ festi kbar tal-knisja li nirreferu għalihom bħala tal-prima klassi jindaqqu l-ogħla grad ta' qniepen, jiġifieri erba' moti bil-kbira.

Dawn l-erba' moti bil-kbira (il-qanpiena l-kbira) jkunu sett ta' sitta li jibdew lejlet il-festa f'nofsinhar meta l-istess festa tidħol fis-solennita tagħha, u tispiċċa l-għada bil-barka ta' l-aħħar wara li tidħol il-proċessjoni, jekk f'dik il-festa soltu ssir proċessjoni. Biex nifhmu sewwa ngħidu hekk: Lejlet il-festa jkun hemm erba' moti f'nofsinhar, erba' moti qabel l-għasar u erba oħra (dejjem bil-qanpiena l-kbira ddoqq mal-qniepen l-oħra) wara li jispiċċaw il-funzjonijiet fil-knisja, jiġifieri għall-ħabta tat-8.00pm. L-għada, jum il-festa, ikomplu erba' moti qabel il-quddiesa kanta,ta erba' oħra f'nofsinhar u l-aħħar sett ta' erba' moti qabel l-għasar.

Minn post għal-ieħor fil-gżejjer tagħna jkun hemm varjazzjonijiet fid-daqq tal-mota. Fost oħrajn ngħidu li hemm min kull mota jibdieha bl-istess qanpiena, jiġifieri biż-żgħira, u jispiċċa b'ta' l-aħħar, jiġifieri bil-qanpiena l-kbira, imma hemm min jibda u jispiċċa kull mota b'qanpiena differenti biex jagħti gost lil min jisma'.

Il-qniepen fi żmienna jdoqqu fil-festi prima u sekonda klassi, fl-anniversarji, mwiet, funerali u grazzji maqlugħa, imma dari kienu wkoll idoqqu fit-tempesti, fil-ferħ u fin-niket. Bħal dari, illum il-qniepen għadhom jgħidu l-ħin, aktar bħala użanza li bdiet meta n-nies ma kienx ikollhom arloġġ. Barra minn hekk iħeġġuhom jgħidu talb li jimxi mal-ħin, bħad-daqq tat-8.00am, ta'12.00am , ta' l-Ave Marija u Ta' l-Imwiet; dari l-qniepen kienu l-arloġġ. Ukoll dawk l-erba' moti li semmejt qabel għall-festi kienu jimmarkaw il-ħin li baqa' biex tibda l-funzjoni, għalhekk wara l-ewwel mota jindaqq tokk wieħed bil-qanpiena l-kbira biex timmarka li kienet l-ewwel mota; hekk ukoll jindaqqu żewġ tokki wara t-tieni mota, tlieta wara t-tielet u wara r-raba' u l-aħħar mota jindaqqu disa' tokki biex turi li dik kienet ta' l-aħħar u li waslet biex tibda l-funzjoni.

Fis-sengħa tad-daqq tal-qniepen irid ikollok l-amor proprju u ddoqq bil-mod u ma titlifx tokki waqt li tiġbed il-ħabel 'l isfel, u ma tħallix l-ilsien isabbat ħafna mal-pjaga tal-qanpiena. Ngħidu wkoll li meta wieħed ikun qiegħed idoqq ma' qniepen oħra, irid iqabbel id-daqq, jiġifieri li mhux il-qniepen kollha jħabbtu ma' l-istess ġenb iżda jara li t-tokk jitlissen fil-vojt ta' qanpiena oħra li l-ilsien tagħha jkun għadu għaddej minn banda għall-oħra. Il-qniepen jistgħu jindaqqu minn isfel tal-kampnar jew minn fuq. Meta ddoqqhom minn fuq tal-kampnar

tkun dirett ħdejn il-qniepen u għandek veduta x'tara. Minn fuq jindaqqu isbaħ għax ikunu żganċjati u allura jindaqqu fuq iż-żewġ naħat tal-qanpiena filwaqt li jekk iddoqqhom minn isfel ikunu gganċjati u jindaqqu fuq naħa waħda.

Il-qniepen l-aktar li jindaqqu minn dilettanti li jkunu jafu jqabbluhom sewwa. Sa ftit żmien ilu kont issib ħafna, speċjalment tfal abbatini, jiġġieldu biex idoqquhom. Illum naqsu sew dawk li jridu jdoqqu għax fil-festa tar-raħal ma jkunux iridu joqogħdu jdoqqu fil-kampnar. Allura s-sagristan iqabbad gaj minn lokal ieħor li jkunu għal hekk u jħallashom tal-ġranet li jagħmlu jdoqqu.

Illum, b'differenza minn dari, il-qniepen jordnawhom bħala sett li jkunu ntunati skala fuq oħra bħal strument, biex jindaqqu f'sett u joħolqu atmosfera aktar armonjuża. Dari kien hawn aktar min jaħdem il-qniepen imma issa jsiru barra. Kampnar mimli qniepen fl-arkati tiegħu tgħidx x'għaxqa jkun fih tarah, waqt li minnu toħroġ dik il-ħlewwa ta' daqq naturali. It-turisti, meta jinzertaw viċin tgħidx kemm jieħdu gost u ritratti għax għalihom tkun okkażjoni unika.

Id-daqq tal-qniepen huwa wkoll wieħed mill-ingredjenti jew elementi li jsebbħu l-festa Maltija. Kemm tinstema' sabiħ u tħollok ikollok tisma' mota sħiħa filgħodu kmieni ġejja tinqaleb bi ftit riħ fuq l-irdumijiet Maltin1 Ta'min jgħid li l-Birgu għadhom idoqquha din il-mota u jsejħulha "il-mota tal-ferħ" għax biha jiftaħ jum il-festa.

Wara dan kollu bosta nies aktar jogħġbuhom il-ħsejjes ta' dinja sfrenata u ħsejjes imqanżħin milli l-ħoss tal-qanpiena li ħdejn dawn huwa mezz naturali ta' tifħir li jagħti glorja l-Alla.

------ oOo ------

Kumitat ta' L-Għaqda Maltija tal-Folklor għas-sena 2003

President: is-S'na Maria R. Pisani; **Viċi President:** is-Sur Angelo Dougall;
Segretarju: is-Sur Ġużi Gatt; **Assistent Segretarju:** is-Sur George Cilia;
Teżorier: is-Sur George Glanville; **Assistant Teżorier:** is-Sur J.F.Porsella-Flores:
Membri: is-Sur Frans Farrugia, Dr. Ġorġ Mifsud Chircop, is-S'ra Adelina Zerafa.

Indirizz tas-Segretarju: 7C "Perry Courts", Triq Birkirkara, San Ġiljan, SLM 13

ŻEWĠ FRATELLANZI FIL-BIRGU: TAL-VIA SAGRA U TAL-KARITÀ

J. F. Porsella-Flores

Daż-żmien il-fratellanzi m'għadhomx numerużi daqs qabel, meta kont issib irġiel miktubin f'aktar minn fratellanza waħda. Fost dawn irrid insemmi tnejn u kif kienu jiċċelebraw il-festa tagħhom sa qrib sebgħin sena ilu fil-parroċċa ta' San Lawrenz fil-Birgu.

IL-FRATELLANZA TAL-VIA SAGRA Il-fratelli kienu jilbsu kunfratija ta' kulur aħmar bil-buttuni ħomor minn fuq s'isfel bħal suttana, muzzetta sewda tinqafel bil-buttuni suwed fuq quddiem u barnuża ta' lewn il-kunkunfratija li jilbsuha fuq rashom. Il-festa ta' din il-fratellanza kienert tiġi ċelebrata fil-knisja biss, fir-raba' Ħadd tar-Randan magħruf bħala *laetare* (ifraħ, ifirħu) minn l-ewwel kelma bil-Latin ta' l-introjtu (daħla) tal-quddiesa ta' dak il-Ħadd. Dakinhar kien jista' jindaqq l-orgni fil-knisja. Wara nofsinhar, fi knisja miżgħuda bin-nies, minn fuq il-pulptu kienet issir il-priedka tal-Passjoni kif murija fl-erbatax-il stazzjon tal-Via Sagra li jkun hemm f'kull parroċċa. Waqt il-priedka quddiem kull stazzjon kienu jieqfu tliet fratelli, wieħed bis-salib u wieħed fuq kull naħa bil-fanal jixgħel.

Wara s-seba' stazzjon kien isir intervall biex il-predikatur jistrieħ ukoll. Waqt l-intervall kienet tindaqq biċċa mużika sagra ta' l-okkażjoni. Fit-tmiem kienet tingħata l-barka bil-Veru Linju, relikwa ta' farka mill-injam tas-Salib Imqaddes

FRATELLANZA TAL-KARITÀ Din il-fratellanza kienet taf il-bidu tagħha fis-seklu sbatax. Il-fratelli kienu jilbsu kunfratija bajda, ċinglu abjad ma' qaddhom, muzzetta kulur krema bil-kelma CHA / RI / TAS fi tliet sillabi fuq xulxin fuq in-naħa tax-xellug, u barnuża bajda. Il-festa tagħhom kienet issir fit-tieni Ħadd ta' Jannar imma maż-żmien inbidlet għat-tieni Ħadd ta' Mejju jew il-Ħadd wara Lapsi. Kienet bdiet drawwa li fil-purċissjoni joħorġu baċiri bil-ħobż li kien jitbierek u wara jitqassam lill-fqar. Wara ftit il-ħobż beda jitqiegħed ġo baċiri mżejna bil-fjuri u frott tax-xema', u minn hawn daħlet id-drawwa li l-baċiri jkunu dekorati. Għadna niftakru kif il-baċiri baqgħu jintramaw bil ħbejżiet. F'nofs il-baċiri kienu jqiegħdu wkoll

statwetta li turi xi simbolu tal-karita. Jingħad li l-fratelli kienu jkunu bl-imħatra bejniethom min ikollu baċir l-aktar imżejjen.

Il-baċiri ma kinux jinżammu fuq l-idejn imma jitqiegħdu fuq ir-ras tar-reffiegħa li fil-purċissjoni kienu joqogħdu maġenb il-fratelli sidien tal-baċiri. Kellhom ukoll id-drawwa li, qabel il-purċissjoni, il-baċiri armati kienu jinħarġu bil-banda fit-toroq mnejn tkun se tgħaddi. Baqa' baċir wieħed biss li għadu jidher fil-mużew tal-parroċċa tal-Birgu.

X'ħasra li ż-żewġ fratellanzi li semmejna spiċċaw u lanqas il-festi tagħhom m'għadhom jiġu ċelebrati!

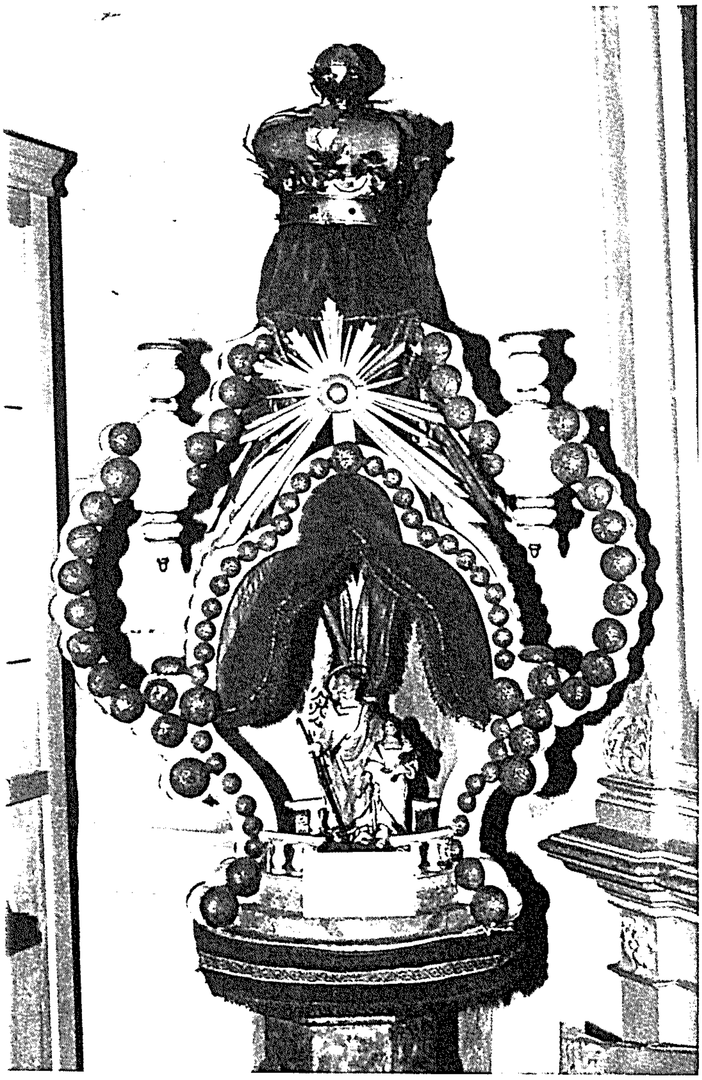

Il-baċir li fadal tal-Fratellanza tal-Karita li jinsab fil-mużew parrokkjali fil-Birgu. *(ritratt G.Lanfranco 15-II-1992)*

SAN LAWRENZ FIL-FOLKLOR Ma' jum San Lawrenz hemm imqabbla diversi użanzi li matul iż-żmien uħud minnhom spiċċaw waqt li oħrajn għadhom magħna. Il-festa ta' San Lawrenz tal-Birgu kellha partikolaritajiet mal-poplu. Uħud kienu jsumu billi jieklu biss frott u oħrajn jieklu ikel li ma jmissx man-nar u jfittxu ikel nej. Il-qniepen kienu jibdew idoqqu minn kmieni wisq, tant li l-uffiċjali Ingliżi fil-Port kienu jipprotestaw mal-kurja dwar dan. Fil-festa kienu jattendu għaċ-ċerimonji kbarat Ingliżi li mhux kollha kienu Kattoliċi. Għall-festa ta' barra, kif tispiċċa l-musketterija, kien jinfetaħ il-ballun u jittajru l-għasafar. L-isparar kien isir bil-maskli u l-faċċata tal-knisja tixgħel bil-fjakkli. Mill-kampnar kienu jixħtu ħġejjeġ tan-nar imsejħa kaskati. It-8 ta' Awissu kien magħruf bħala l-Antiviġilja meta fuq pedestal fil-għoli kienet titqiegħed statwa ta' San Lawrenz jagħti d-dawl lill-għomja. Statwa oħra popolari kienet imsejħa "iċ-ċorma" li kienet titqiegħed mal-ħajt tal-vitlinjard (*victualling yard*).

Nhar San Lawrenz uħud kienu jħarsu lejn is-sema biex jaraw il-kwiekeb jiġġerrew, li allura kienu jgħidulhom id-dmugħ ta' San Lawrenz. Oħrajn kienu jfittxu fil-ħamrija biex isibu ġebel ċkejken li jkun sar faħam, u jgħidulu faħam ta' San Lawrenz. Jum il-festa kien miżmum bħala jum ta' l-aktar sħana qawwija. F'Baħar iċ-Ċagħaq hemm knisja li fiha kienet għadha ssir quddiesa ta' San Lawrenz u wara jitqassam il-lewż li kien imħolli bħala legat mill-fundatur Portelli b'tifkira ta' meta kien ħeles mill-pirati mijiet ta' snin ilu. Dari ħafna nies kienu jmorru jippreżentaw lit-trabi tagħhom lil dan il-qaddis u l-ebda familja fil-Birgu u fl-inħawi ma kienet tħalli barra li ssemmi tarbija Lawrenz. Meta xi ħadd kien jinħaraq kien jirrikorri għand dan il-qaddis, u min kien iġarrab xi ħruq f'ġismu kien jista' jissaportih bis-saħħa ta' l-istess qaddis.

Fl-Italija, Franza, Spanja u l-Ġermanja ukoll kellhom użanzi marbuta mal-jiem ta' San Lawrenz. Hemm postijiet fejn in-nies ifittxu nixxigħat ta' l-ilma safi, oħrajn jagħtuha għal-għawma speċjali jew jibdew il-kaċċa għal-lepru (jew liebru) u billi x-xogħol fl-għelieqi jkun wieqaf jagħmlu fieri u attivitajiet oħra. Jingħad ukoll li l-

barbeque li kien stabbilit fil-Karibew daħal fl-Ewropa b'ispirazzjoni mix-xiwi tal-ġisem ta' San Lawrenz fil-martirju tiegħu. F'xi pajjiżi l-qxur tal-bajd ma jarmuhomx fin-nar għax jaħsbu li kienu użati fil-martirju tal-qaddis biex in-nar jaħraq aktar. Meta kien ikollhom xi uġigħ kbir il-Franċiżi kienu jużaw il-kliem *crier a Saint Laurent* (għajjat lil San Lawrenz). Minħabba l-martirju tiegħu tan-nar dan il-qaddis inżamm bħala padrun tal-koki, furnara u ta' dawk li jaħdmu fil-*boilers* u fil-ħelu. Fl-imgħoddi, għall-festa f'Malta kienu jsiru tiġrijiet tad-dgħajjes u bosta nies kienu jgħaddu l-lejl jgħannu fuqxi biċċa tal-baħar. Fil-kampanja kellna l-hekk imsejjaħ ħabaq ta' San Lawrenz.

IL-VJATKU TAL-MORDA Fl-imgħoddi kellna użanza li meta marid jew moribond jasal għat-tqarbin, mill-Parroċċa kien joħroġ il-Vjatku u jasallu s-Sagrament id-dar. Lill-moribond il-qassis kien jamministralu wkoll il-Griżma tal-morda. Il-Vjatku kien jissejjaħ minn xi ħadd tal-familja li jgħarraf lill-kappillan li huwa stess jew qassis ieħor minn floku jieħu ħsieb iwassal is-Sagrament. Allura kien jindaqq sinjal bil-qanpiena, b'tokki li l-parruċċani malajr jintebħu li kien qed jissejjaħ il-Vjatku. Malli jisimgħu dan id-daqq bosta nies kienu jmorru l-knisja u aħna t-tfal konna niġru biex nilħqu fanal waqt li tfal li ġa kellhom il-fanal tagħhom id-dar tarahom ġejjin bih ġa mixgħul bix-xemgħa fih. Dan il-fanal kien ikun tal-landa, b'ħames faċċati, bil-ħġieġ u ħolqa fuq li sservi ta' manku biex jinżann imdendel fl-idejn.

Aħna t-tfal bil-fanali konna noqogħdu ħdejn il-kappella tas-Sagrament nistennew lill-qassis jiġi jieħu s-Sagrament mit-tabernaklu. Il-qassis bl-ispellizza bajda, bl-istola u l-umeral fuq spallejh iżomm pissidi ċkejken bl-Ewkarestija. Il-qniepen jindaqqu kif toħroġ il-purċissjoni. Quddiem kien ikun hemm tfajjel iżomm standard żgħir aħmar tal-fratellanza tas-Sagrament u ħdejh ikun hemm tfajjel ieħor b'qanpiena mdaqqsa f'idu jdoqq it-tokki. Warajhom jimxu tfal bil-fanali tnejn tnejn, żewġ abbatini, wieħed iżomm ġilandra żgħira u ieħor bil-fanal. Dawn it-tnejn jidħlu fid-dar fejn ikun se jiġi komunikat il-Vjatku dak tal-ġilandra jqegħedha f'post ġa mħejji fid-dar tal-marid biex iservi ta' artal ċkejken fejn ikun hemm biċċa bajda ta' l-għażel, Kurċifiss u żewġ gandlieri bix-xemgħa.

Kif jaslu l-abbati jneħħi l-umeral minn fuq spallejn il-qassis biex dan jamministra s-Sagramenti lill-marid waqt li kulħadd joqgħod għarkobbtejh. Meta jlestu t-tqarbin lill-marid il-purċissjoni tmur lura l-knisja jew għand marid ieħor skond il-bżonn, dejjem bil-qassis iżomm is-Sagrament waqt li jimxi taħt umbrella bajda tad-damask.

Kienet użanza li fl-ewwel Ħadd ta' l-Għid joħroġ Vjatku Solenni għall-morda. Billi l-morda kellhom l-obbligu li jitqarbnu darba fis-sena f'dan iż-żmien il-Knisja kienet iddur il-morda kollha tal-parroċċa u twasslilhom is-Sagrament proprju f'Ħadd il-Għid il-Kbir u jinbidel il-bulettin. Il-bulettin kien biljett maħruġ mill-kappillan li juri li wieħed ikun irċieva s-Sagrament mill-anqas darba fis-sena kif titlob il-Knisja. Jidher li din l-użanza tal-Vjatku daħlet l-ewwel fostna fl-Isla u fil-Birgu fis-sena 1714. Kien il-kappillan Karlu Colonia tal-Birgu li talab l-użu ta' l-umbrella u l-istandard iż-żgħir billi ġa kien hemm l-użanza li miegħu joħorġu żewġ fratelli bit-torċa mixgħula u nies jakkumpanjaw biex dawn ikomplu jagħmlu dan. Ftit wara applikaw għall-istess permessi l-kappillan Testaferrata ta' L-Isla u l-kappillan ta' Portu Salvu tal-Belt u biex isir ukoll ir-rebħ ta' l-indulġenzi li dik is-sena kien ippubblika l-Papa Innocenzo XII (li żmien qabel kien inkwiżitur f'Malta). L-istess talba saret minn Għawdex fl-istess żmien, imma l-permessi kollha ngħataw b'digriet li ħareġ fid-9 ta' Novembru 1716. B'hekk kompla jseħħ dan l-użu u nfirex fil-parroċċi kollha ta' Malta u Għawdex *(Ref. AAM. Supp. Vol.3 p.145-Birgu; 153 - L-Isla; 370 - Għawdex; Vol.5 p.818 - Porto Salvo).* Bit-tibdil li kellna dan l-aħħar sar aktar popolari t-tqarbin fil-privat, u llum it-tqarbin lill-morda bosta drabi qed isir permezz ta' ministri lajċi.

IL-BAĊIRI TAL-FRATELLI TAL-KARITA' Fil-parroċċa ta' San Lawrenz il-Birgu kellna l-fratellanza tal-Madonna tal-Karità. Il-fratelli kellhom l-użanza li kienu jieħdu sehem fil-purċissjoni bil-baċiri li kienu *trays* dekorati bil-ħbejżiet, statwi u episodji bibliċi. Wieħed għadu jista' jara l-uniku baċir li baqa' fil-Mużew tal-Parroċċa ta' San Lawrenz.

Dawn il-baċiri kienu bdewhom il-fratelli billi jakkumpanjaw bihom mimlijin bil-ħobż, fi żmien meta fil-gżejjer tagħna kien hawn faqar kbir. Jidher f'dokument ta' l-1717 li l-fratelli ġa kienu jqassmu l-ħobż mill-baċiri. Iżda qrib is-sena 1739 il-

fratelli riedu jobbligaw ruħhom li kull wieħed jippreżenta baċir ħobż għall-karita. Riedu li dan ikun obbligu għal kull fratell u li jekk xi ħadd minnhom jonqos ikun immultat 6 tari l-ewwel darba, 9 tari t-tieni u mat-tielet darba jitkeċċa. Dan riduħ il-fratelli u l-kurja approvat it-talba li kien għamel Pietro Paolo Teuma f'isem il-fratelli kif ukoll bl-approvazzjoni tal-kappillan Gio Paolo Pace. Il-fratelli u msieħba li obbligaw ruħhom li joffru baċir ħobż għall-karita kienu dawn, li isimhom ġie reġistrat fir-rikors imressaq quddiem l-isqof fis-16 ta'April 1739: Feliċ Darmanin, Giov. Scalpello, Franġisk Brincat, Palmo Fenech, Mattew Fino, Franġisk Bre, Filippu Kirkop, Anġlu Zarb, Dimitri Sacco, Gejtu Fabri, Salvu Zammit, Ferdinandu Vassallo, Policarpo Saliba, Ġuże Ferriġġi, in-nutar Toni Pace, Dun Blas Grima, Dun Ġakkin Decaro, Dun Andre Formosa, Dun Filippu Rizzo, Dun Karlo Domenico Delia, Dun Gius. Stafrace, Dun Franġisk Portelli, Dun Anton Pace, Dun Ferdinand Azzopardi, Giov. Magri, Ġakkin Cannuzzi, Antonio Trigona, Ġuże Tanti u n-nutar Domenico Pace Testaferrata. (*Ref. AAM Supp. Vol.5 (1739) p.848*).

FIS-SAGRISTIJA Is-sagristija tal-knejjes tagħna hija marbuta ma' bosta użanzi li fid-dinja mgħaġġla ta' llum qed jintnesew. Din aktarx dejjem issibha bl-armarjijiet u l-kaxxarezzi, uħud minnhom artistiċi u ddekorati minn nies tas-sengħa. Barra l-armarjijiet tal-kanonċi u tal-qassisin kien ikun hemm ukoll dawk ta' l-abbatini biċ-ċavetta f'idejhom. Fis-sagristija aktarx li jkun hemm il-lavabo, xi drabi artistiku ta' l-irħam jew tal-ġebel bl-ilma jittella' mill-ġiebja b'xugaman imdendel marbut idur fuq romblu. It-*toilet* ġenerali kien imsejjaħ l-ablut. Il-bankun tan-nofs ikollu kxaxen kbar biex l-abiti sagri jintrefgħu mifruxa bla tinja, u jrid ikun hemm żewġt irġiel biex jiftħu kexxun.

Meta l-kanonċi kien imisshom laqgħa tal-kapitlu kienu jibqgħu libsin bl-ilbies korali, bir-rukkett, muzzetta bis-salib tad-deheb imdendel fuqha u bil-berrettin. Kienu jitilgħu fl-awla kapitolari fi proċessjoni. Quddiem jimxi l-mazzier bl-abiti u l-parrokka tiegħu u l-mazza fuq spalltu. Meta jasal quddiem il-bieb ta' l-awla kien jiftaħ, jidħol iqiegħed il-mazza kapitolari fuq il-mejda f'nofs l-awla u l-kanonċi kollha jmorru fuq is-sedja tagħhom. Jippresiedi l-arċipriet jew il-prepostu waqt li l-kanċellier jieħu l-minuti li dak iż-żmien kienu bil-Latin. Sadattant il-mazzier kien joħroġ mill-awla,

jagħlaq u jsakkar il-bieb warajh u joqgħod bilqiegħda jistenna s-sinjal tal-qanpiena meta jispiċċaw u flimkien, bil-mazzier, jerġgħu lura lejn is-sagristija.

Fis-sagristija wieħed jara lista tal-kapitlu u tas-saċerdoti tal-parroċċa. Kien ikun hemm tabula bl-ismijiet ta' min għandu jippresiedi ċerimonji ta' ċerti festi allokati lil dawk imsejħa dinjitarji. Kien ikun hemm ukoll kwadru bil-kitba ta' l-obbligazzjonijiert jew legati fondati. Ma kienx jonqos ukoll armarju bl-Ordo li l-kurja tippubblika biex tindika dawk l-obbligi ġenerali ta' talb u quddies.

F'ċerti ċerimonji kienu jieħdu sehem il-fratellanzi, li kollha kellhom statuti li fuqhom jimxu b'reqqa kbira. Il-preċedenzi bejn il-fratellanzi ġie li qalgħu l-inkwiet, l-aktar minħabba li l-fratellanza tas-Sagrament, f'kull knisja kienet tirbaħ ħafna drittijiet. Il-laqgħat tal-fratellanzi wkoll kellhom l-ispeċjalitajiet tagħhom. Meta jinħatru l-uffiċjali kienu jiġu approvati b'digriet tal-kurja. L-elezzjonijiet tagħhom kienu jsiru b'voti sigrieti. Wara kull elezzjoni l-fratelli kienu jitilqu fl-oratorju jew fil-knisja u jingħataw il-pussess billi b'xemgħa f'idhom iwiegħdu li jservu sew id-dmirijiet reliġjużi tagħhom, waqt li r-rettur jingħata l-ktieb ta' l-istatut u ċ-ċavetta. L-uffiċjali kellhom is-sedja tagħhom imsejħa katedra. Il-katedra kien bankun speċjali li f'nofsu joqgħod ir-rettur jew gvernatur u ħdejh iż-żewġ assistenti. Kien ikollhom quddiemhom żewġ xemgħat b'Kurċifiss fin-nofs u qanpiena għas-sinjali. Fil-laqgħat, li kollha kienu jibdew u jispiċċaw bit-talb, dejjem kien ikun hemm il-kappillan jew qassis mibgħut minfloku. Nistgħu ngħidu li l-fratellanzi ta' dari mlew il-knejjes tagħna b'ħafna bżonnijiet u dekorazzjonijiet. Kienu wkoll joffru karitajiet lill-foqra u lill-morda, u jakkumpanjaw fil-funerali ta' l-imseħbin u joffrulhom difna fl-oqbra tagħhom.

Dan kollu niftakru kif kien isir fil-Birgu ta' tfuliti, imma ż-żminijiet jinbidlu u magħhom ukoll l-użanzi.

DRAWWIET TRADIZZJONALI FI ŻMIEN L-GĦID IL-KBIR

Gregory Gauci

It-tradizzjoni antika u ferm popolari fiċ-ċelebrazzjonijiet ta' żmien l-Għid fil-ġurnata tas-Sibt kienet oriġinat fil-lokal tal-Birgu bosta snin ilu minn meta l-Griegi ta' Rhodi ġew hawn Malta flimkien mal Kavallieri ta' San Ġwann. Dawn kienu ġew imkeċċija mill-gżira ta' Rhodi mal-Kavallieri fis-sena 1522. Sabiex inkunu aktar preċiżi, fil fatt ma ġewx imkeċċija minn Suleiman ta' l-Imperu Ottoman mal-Kavallieri u setgħu li riedu jibqgħu fil-gżira ta' Rhodi iżda kienu jippreferu jgħixu fl-eżilju mal-Kavallieri u mhux taħt ħakma Musulmana. Ġewwa l-Birgu l-Għid il-Kbir kien jibda s-Sibt filgħodu u l-istatwa ta' Kristu Rxoxt kienet tinġarr minn żgħażagħ entużjasti f' purċissjoni li kienet tibda mix-xatt mill-knisja tal-Madonna tal-Karmnu, dritt għad-diversi toroq tal-Birgu u lura għall-knisja parrokkjali San Lawrenz. Din dejjem kienet tkun akkumpanjata minn banda ddoqq marċi trijonfali. L-ibliet li bdew jorganizzaw din il-festa kbira wara l-Birgu kienu l-Isla u Bormla. Wara li t-tradizzjoni infirxet sew ġewwa l-Kottonera, bliet u rħula oħra bdew jagħmlu l-istess u għadhom hekk sa llum.

IT-TBAĦĦIR FID-DJAR It-tradizzjoni li naħarqu weraq taż-żebbuġ sabiex inbaħħru d-djar ukoll oriġinat fil-Birgu minn dawn l-istess Griegi Kattoliċi. Dawn kellhom komunita u saħansitra anki bnew tliet kappelli fil-Birgu stess; dawn kienu tal-Madonna ta' Damaxxena (Damascus) li parti minnha għadha teżisti sa llum, dik ta' San Ġorġ li kienet quddiem il-kunvent tad-Dumnikani u biċċa minnha għadha teżisti speċjalment il-faċċata, u oħra ta' San Nikola li fil-bidu kienet dedikata lil Sant'Agata u kienet fil pjazza kantuniera ma' Triq Hilda Tabone li qabel kienet Triq Brittanja u li ferm qabel kienet magħrufa bħala il Collacchio, fi żmien il-Kavallieri. Din ta' l-aħħar spiċċat maż-żmien. Skond id-dokumenti kien hemm oħra wkoll mibnija x' aktarx minn Nicolo Flavari li kien inġinier impjegat ma' l-Ordni ta' San Ġwann li ġie minn Rhodi mal-Griegi l-oħra.

Dan it-tbaħħir kien isir b'devozzjoni iżda jservi wkoll bħala fumigazzjoni. Aktar tard beda jsir il-Ħadd nhar l-Għid il-Kbir minflok is-Sibt. Għadni niftakar lill-għażiża ommi tgħajjat "Glorja!" meta tisma' l-qniepen idoqqu filgħodu minflok iċ-ċuqlajta li kienet tibda tinstama' minn Ħamis ix-Xirka. Dan għadni niftakru sa llum f' Ħal Tarxien fejn qattajt tfuliti sa 17 il-sena. Din ommi kienet iddur il-kmamar kollha li kellna f'kull rokna b'tilar tal metall bil-weraq jinħaraq u tgħid xi orazzjoni u aħna magħha nirrispondu xi Pater Ave u Glorja. Xi Maltin oħra kienu anki jkantaw u jgħajtu "Alleluja! Kristu qam mill-mewt!". Din kienet ukoll u għadha l-użanza tal-Griegi. Dan il-weraq li jintuża fit-tbaħħir kien jiġi mbierek f'Ħadd il-Palm u x-aktarx illi r-raġuni ta' dan kienet tkun sabiex iżomm l-għajn ħażina 'l barra mid-dar u fl-istess waqt anki jkeċċi l-spirti ħżiena. L-użanza tal-Griegi żgur illi qiegħda għal hekk u dan ikkonfermajtu jien persunali meta kont ġewwa Ċipru 'posted' ma' l-RAF għal sentejn. X'uħud kienu jqisu dan bħala superstizzjoni. Il-weraq taż-żebbuġ qatt ma kienu jiġu mitfugħa ġoż-żibel, dejjem fil-qsari sabiex jitħalltu mal-ħamrija.

Nafu li l-qniepen kienu jdoqqu biex ifakkru l-ferħ kbir ta' din il-festa li żgur meqjusa fil-liturġija bħala l-akbar festa tal-Knisja. Għall-kuntrarju, minn Ħamis ix-Xirka, iċ-ċuqlajta tfakkar il-mewt ta' Kristu. Kulħadd jaf li Kristu mhux mejjet iżda qiegħed fis-Sema, allura ma nistgħux ngħidu li ċ-ċuqlajta tħabbar il-mewt ta' Kristu iżda tfakkar.

PURĊISSJONI BI KRISTU RXOXT Din il-purċissjoni kienet bdiet mill-Papas tal-Griegi fil-Birgu snin qabel bdiet issir f'parroċċi oħra. Il-papas kien joffri bajd mgħolli iebes lit-tfal u lil xi adulti. Il-bajd kien ikun miżbugħ b'kulur tal-ħelu. Din id-drawwa għadha ssir sa llum fil-Greċja u f'Ċipru nhar il-Ħadd fl-Għid il-Kbir. Il-Griegi għandhom devozzjoni speċjali lejn din il-festa u f'Malta kien hemm żmien meta kienu qishom għamluha monopolju tagħhom. Insibu li f'Malta din id-drawwa tal-bajd inbidlet fil-famuża figolla tradizzjonali. Kif jaf kulħadd din tkun għaġina ħelwa fil forn b'xi intrita kultant u mżejna b'kulur tal-ħelu. Tinsab f'diversi forom bħal sireni, b'wiċċ ta' mara, ajkla, żiemel, stilla, basket, ħaruf, qalb, ħuta ecc. Anki bajd taċ-ċikkulata flimkien ma xi ġugarell jew forma ta' rigal ma jonqosx illi naraw fil-ħwienet. Din il-figolla tradizzjonali jkollha dejjem bajda taċ-ċikkulata mwaħħla magħha. Fil- Birgu t-tfal kienu joħorġu jkantaw u jgħajtu b'xi tnabar u katuba fis-sigħat bikrin ta' Ħadd il-Għid, pero' mhux fil-Birgu biss u kienu jduru kważi mat-toroq kollha. Fil-każ tal-Birgu kienu jkantaw u jgħajtu *"ħaduhielu 'l Begigga ħaduhielu"* u jibqgħu jirrepetu għal bosta drabi l-istess frażi. Din id-drawwa issa nqatgħet. Begigga kien il-laqam ta' raġel li kienu serqulu l-mogħża nhar Ħadd il-Għid. Ma rnexxilix insib is-sena preċiża ta' meta ġara dan pero' kienet żgur fis-snin 30 u baqgħet tiġi mfakkra mit-tfal sa daqs xi 15 il-sena ilu, iżda fil-Birgu biss.

It-tfal kienu jitolbu lill-Kappillan jew Arċipriet tal-parroċċa rispettiva sabiex ibierek il-figolli waqt it-tberik tad-djar wara Ħadd il-Għid. Din it-tradizzjoni għadha ssir xi ftit f'ċerti rħula. Nhar l-Għid il-Kbir filgħodu kienet issir purċissjoni bil-Vjatku solenni. Il-Kappillan jew Arċipriet kien ikun akkumpanjat dejjem minn tifel abbati u s-sagristan wara nofsinhar biex jibdew id-tberik tad-djar tal-parroċċa.

Fil-Birgu fi żmien il-ħakma Franċiża (1798-1800) il Bandiera ta' l-Ordni ta' San Ġwann b'salib abjad fuq sfond aħmar kienet miżmuma f'id il-vara ta' Kristu Rxoxt kif fil-fatt għadha tkun sa llum. Iżda fiż-żmien diġa' msemmi dan il-bandiera tneħħiet minn ma' id il-vara u minflok tpoġġiet werqa tal-palm biex ma jurtawx lill-Franċiżi. Dan naturalment sar għax il-Maltin kienu jafu li fiż-żmien imsemmi Franza kienet l-akbar għadu tal-Kavallieri ta' San Ġwann għal bosta raġunijiet. Il-palma dehret ferm addattata peress li hija simbolu tal-martirju u Kristu kien martri.

ĠIRJIET TRADIZZJONALI Il-ġirjiet li jsiru regolarment bl-istatwa ta' Kristu Rxoxt waqt il-purċissjoni ta' l-Għid il-Kbir filgħodu kienu oriġinaw fil-bidu tad-dsatax-il seklu. Kien l-ewwel Gvernatur Ingliż Sir Thomas Maitland li introduċa klawsola li tirregola l-ħin kemm iddum barra l-purċissjoni, b'hekk l-istatwa ma

ddumx iktar mill-ħin stipulat infurzat minnu. Jekk il-purċissjoni kienet iddum aktar il-kumitat kien jiġi mmultat. Fil-bidu din kienet ir-raġuni prinċipali għaliex isiru dawn il-ġirjiet matul it-toroq tal-Kottonera sabiex jevitaw dewmien żejjed u fl-istess waqt kienu jgħaddu mit- toroq prinċipali bla ma jaħlu ħin.

Illum dawn il-famużi ġirjiet bi drawwiet tradizzjonali għandhom tifsira ferm differenti u huma magħrufa kultant bħala "Ġirjiet ta' l-Alleluja". Fi ftit kliem minn ġirjiet sfurzati sabiex jevitaw penali issa saru ġirjiet ta' ferħ mistennija minn kulħadd waqt din il-purċissjoni. Fil-Birgu fejn ġew oriġinati, isiru xi seba' darbiet. L-ewwel waħda fit-telgħa minn ħdejn il-knisja sal-pjazza Vittorja. It-tieni mill-istess pjazza għal Triq il-mina l-Kbira u tieqaf quddiem il-palazz ta' l-Inkiżitur. L-aħħar waħda ssir fi Triq San Lawrenz, ix-xatt, qabel tidħol fil-knisja parrokkjali mill-bieb prinċipali fost briju kbir.

Kif ġa għedna qabel, it-tradizzjonijiet tal-festa ta' l-Għid oriġinaw mill-Griegi ta' Rodi (Rodjani) li ġew mal-Kavallieri fl-1530 u li wara marru l-belt Valletta ma l-istess Kavallieri fl-1571 meta dawn ħallew il-Birgu biex joqogħdu hemm. Meta dawn kellhom il-komunita' kollha fil-belt Valletta l-isqof ta' Malta Mons. Balaguer organizza fratellanza ta' Kristu Rxoxt fil-knisja l-ġdida li bnew fl-1659.

L-ewwel referenza għal dawn il-purċissjonijiet fil Kottonera ilha minn qabel is-sena 1714 meta d-devoti ta' Kristu Rxoxt, jiġifieri l-Griegi fil-Birgu, bdew jorganizzaw xi ċelebrazzjonijiet. Dan ma jeskludix ċelebrazzjonijiet aktar bikrin. Kien l-isqof ta' Malta Vincenzo Labini li kien ipprojbixxa dawk il-purċissjonijeit bikrin fis- 2.00 ta' filgħodu nhar Sibt il-Għid fl-1782. Purċissjonijiet oħra bdew jiġu organizzati fis-seklu għoxrin li kienu jixbħu ferm lil dawk tal-lum iżda kienu jibdew aktar tard għall-ħabta ta' l-4.00 ta' filgħodu. Imma nsibu li dawk tal-Birgu akkwistaw popolarita li għadha titgawda sa llum għax ħafna huma l-Maltin li jiġu għall-briju li ġġib magħha din il-festa. Fil-kapitali tagħna Valletta, purċissjoni oħra kienet tiġi organizzata filgħaxija. Illum din il-purċissjoni tal-Għid il-Kbir fil-belt Valletta, Ħal Qormi u l-Mosta jsiru filgħaxija. Insibu li oħrajn ivarjaw ftit ferm u joħorġu bejn id 9.00 u l-10.00 ta' filgħodu. Xi lokalitajiet jippreferu jagħtuha xeħta ta *pageant,* u oħrajn jippreferu jintroduċu anki suldati Rumani l-istess bħal fil-każ tal-Ġimgħa l-Kbira.

*Intervista ma' **Carmelo Schembri** (tal-Pesu) ta' 68 sena minn Ħal Tarxien, Lulju 2003*

Karmenu, kif ġie dan il-laqam?

Missieri meta kien żgħir kien imur għand nannuh li kien bil-baqar, u kellu qattus li minflok jgħidulu pejxu kienu jgħidulu pesu.

X'kien ix-xog*ħol ewlieni tal-ġenituri tiegħek?*

Ommi meta kienet xebba kienet taħdem ir-raba' man-nies u hi u ħutha kienu jiġbru x-xewk u jbigħuh lil tar-razzett, bil-ħemel. U ġurnata xogħol fir-raba' madwar tmenin sena ilu kienet xelin, minn qabel titla' x-xemx sa nżul ix-xemx. Wara dak ix-xogħol kienet taħdem l-Għammieri, ixarrbu d-demel fil-vaski, ikissruh u wara jsaqqu bl-ilma mħallat mad-demel. Wara żżewġet u kellha disat itfal, erba' bniet u ħames subien. Ommi barra x-xogħol tad-dar kienet tgħin lil missieri fix-xogħol tar-raba' u l-bhejjem, bħal nagħaġ, mogħoż u barrin.

X'kien ix-xogħol ta' missierek? U mir-raba' biss kien jgħajjex lil-familja?

Missieri ta' ħmistax-il sena kien jaħdem l-Għammieri . L-aktar xogħol li kien jagħmel kien jaħrat bil-bhejjem. Kellu tnejn u tletin tomna raba' bagħli li fihom kien ikabbar qamħ, xgħir, qoton, ġulġlien, ġilbiena, silla, widna, żufżfa (għazz), patata u basal għas-safar, bajtar tax-xewk, tin, farkizzan, bajtar ta' San Ġwann u għeneb. Qabel, niftakar li meta niżirgħu s-silla konna niżirgħu tliet raddi għazz mad-dawra ta' l-għalqa minħabba l-bebbux iswed li ngħidulu tork. Allura l-bebbux ma kienx jiggosta l-għazz u b'hekk konna nipproteġu x-xitel tas-silla.

Karm, kif kontu tgħinu lil missierek, int u ħutek?

Aħna l-aħwa kollha konna mmiddu idejna għax-xogħol tar-raba'.

X'inhu ix-xogħol li l-aktar kont tagħmel int?

L-aktar jien kont naħsad bil-minġel il-qasbija kollha, il-widna u l-ġilbiena.

Missierek kull sena kien jagħmel il-qiegħ*a? U x'kien jidres?*

Iva, kull sena. Kien jidres il-qamħ, xgħir, ġilbiena, ful u żofżfa.

Int x'kien xogħlok meta kontu tagħmlu l-qiegħa?

Daqqa nqalleb bil-midra, indawwar il-bhima, ngħarbel u tista' tgħid nagħmel ix-xogħol kollu li jgħidli missieri.

Intom bħala wlied il-bdiewa, batejtu fil-gwerra?

Aħna ma tantx batejna, għax l-ewwel konna nieklu aħna qabel missieri jbiegħ il-prodott, li dak iż-żmien kienu jiġu r-razzett ta' quddiem il-Markiż Barbaro Ħal Tarxien biex jixtru.

Ġie li partatt prodott tal-biedja *ma' xi ħaġa oħra minflok flus?*

Iva, ġie li partatt prodott tar-raba' ma' annimali jew xi żrieragħ.

Int kont tmur skola meta kont żgħir u tgħin lil missierek fir-raba'?

Kont immur skola, pero x'ħin niġi, mill-ewwel għall-għalqa.

Kemm dam jaħdem ir-raba' missierek?

Dam jaħdem ir-raba' sakemm miet ta' sebgħin sena.

Il-qiegħa baqa' jagħmilha sa l-aħħar?

Sa erba' snin qabel miet kien għadu jagħmel il-qiegħa tradizzjonali.

Kemm kellu bhejjem biex jaħdem dawk it-tnejn u tletin tomna raba'?

Kellu bagħla li din trid tagħmel ix-xogħol fir-raba' u bħala mezz tat-trasport.

Tiftakar xi ġrajja m'hix tas-soltu?

Darba fost l-oħrajn kif ġejt mill-quddies ta' filgħodu kont sejjer l-iskola, u dakinhar konna sejrin Għar Dalam. Sabni missieri fir-remissa u qalli: "Fejn sejjer?" u jien għedtlu: "L-iskola, għax ser jeħduna Għar Dalam". U hu qalli: "Ħallik minn Għar Dalam u imxi miegħi fl-għalqa ħa naħsdu l-ġilbiena." U jien obdejt lil missieri u bqajt ma mortx.

Kif kont tħossok fejn tfal oħra bħala tifel ta' bidwi?

Jien kien iħossni bħal ħaddieħor u fl-iskola qatt ma kont lura u fil-fatt naf nikteb u naqra; anke missieri kien jaf jikteb u jaqra.

Kif tipparaguna żmien tfulitek ma' llum?

Aħna fi tfulitna kellna ikel naturali tant li konna nsajru bil-borom tal-fuħħar fuq il-kenur u wara fuq l-ispiritieri. U ommi baqgħet sa l-aħħar tiekol minn fuq l-ispiritiera. Dak iż-żmien konna kuntenti ħafna u nilagħbu bix-xejn u naħseb li t-tfal ta' llum għandhom kollox u ma jikkuntentahom xejn. Nixtieq inżid li l-agrikoltura bqajt inħobbha u għadni naħdem għalqa bħala delizzju u nkabbar ħxejjex friski għad-dar.

L-IKLA TAL-VĠILI TA' SAN LAWRENZ FIL-BIRGU U L-*HOLLYWOOD SALAD* TA' L-AMERKA

Angelo Dougall

Meta wieħed ikun emigrant, kultant isir jaf mingħand xi emigrant ieħor Malti b'xi drawwa folkloristika li tkun ta' xi lokal partikolari ta' pajjiżna. Hemm drawwiet li jkunu f'xi bliet u rħula u oħrajn issir taf bihom b'kumbinazzjoni. Hekk ġara lili biex sirt naf b'ikla folkloristika tradizzjonali li kienet issir fil-Birgu (il-Belt Vittoriosa) li kienet ilha ssir u ġejja minn ġenerazzjoni għal oħra min jaf kemm mijiet ta' snin!

Mela darba, fil-belt Amerikana ta' Detroit (Michigan) iltqajt ma' ħabib tiegħi John (Vanni) Bonnici mill-Birgu u billi kellna l-ġuħ dħalna f'ristorant. Kien is-sajf u kienet is-sħana, għalhekk ma kellix aptit ikel tat-tisjir. F'dik il-belt, bħal bliet oħra Amerikani, iservu fost oħrajn platt li jgħidulu *Hollywood salad.* Dan l-ikel huwa msawwar bi frott biss, b'żewġ flieli bettieħ żgħir ħelu, xi biċċiet tal-banana mqattgħin, ftit għeneb, xi żewġ flieli roti *pineapple,* flieli tal-mandolin, biċċiet tad-dulliegħ imqattgħin kubi, tuffieħ imqatta' flieli flieli u xi frott ieħor magħhom biex jgħaqqad il-platt; taħlita frott insalata li għandu biex jimliek. Dan il-platt popolari ħafna, l-aktar fost nies veġetarjani u oħrajn bid-dieta. Ngħid għalija ikla li togħġobni, għalhekk ordnajt lilha bħalma għamel Vanni. Ma domniex wisq nistennew u l-platt malajr wasal quddiemna.

"Kos!" qalli Johnny, "dan il-platt kemm qed iġibli memorji u nostalġija. Bħal dan konna neħduh il-Birgu fil-Vġili ta' San Lawrenz. Niftakru minn ċkuniti u ma kkupjajniehx minn Hollywood! Fi żmien meta konna nieħdu din l-ikla lanqas biss kien jeżisti Hollywood, aħseb u ara kemm ħlomna bih! Dejjem niftakarna nagħmlu din l-ikla sa minn meta kont żgħir, nhar il-Vġili ta' San Lawrenz għax għalina n-nies tal-Birgu biss kien ikun jum ta' sawm u astinenza. Il-festa kienet tkun kmandata għan-nies tal-Birgu u fil-Vġili ma kienx jista' jittiekel laħam".

Kienet hekk minn żmien l-Ordni ta' San Ġwann bi privileġġ speċjali mogħti lill-parroċċa minn wieħed mill-Inkwiżituri. L-Inkwiżitur kien meqjus patrun tal-parroċċa ta' San Lawrenz. Imma festa kmandata ġġib magħha s-sagrifiċċju tas-sawm u l-astinenza fil-Vġili. F'lejlet festa kbira, għall-Vittorjożani dan kien sagrifiċċju iebes. Bil-frott la tikser sawm u lanqas tniġġes, għalhekk huma kienu

ħolqu din ix-xorta ta' ikla billi jimlew il-platt b'taħlita ta' frott ta' l-istaġun, li jsibu jixtru fis-sajf, bħal bettieħ, dulliegħ, għeneb, bajtar, tin u l-kumplament. Fil-Vġili, il-mejda kienet titħejja għall-ikla bil-platti mimlijin frott biss; la laħam u lanqas tisjir ieħor. B'hekk ma kienx isir tingis jew ksur ta' sawm. Kienet tkun ikla tabilħaqq bnina u tajba għas-saħħa. Din l-ikla kienet ilha ssir snin sħaħ fil-Birgu u saret tradizzjonali. Dan qaluli Dun Rafel Vinċenz Gauci, llum mejjet, u minn ħuh is-Sur Renzo Gauci, it-tnejn Vittorjożani.

Imma billi fl-Amerka dan il-platt kien novità malajr laqqmuh (biex imexxi) *Hollywood Salad* u sar popolari u magħruf b'dan l-isem. Dan il-platt tradizzjonali kien isir biss fil-Birgu, partikolari għal din il-parroċċa.

"Kos!" reġa' tenna John Bonnici, "x'nostalġija u x'tifkiriet qed iġibli dan il-platt quddiemi! Mur obsor li l-Amerikani laqqmuh *Hollywood Salad*!"

- - - - - oOo- - - - -

Sħubija f' "L-Imnara" u fl-Għaqda Maltija tal-Folklor

"L-Imnara" hu perjodiku li joħroġ darba fis-sena mill-Għaqda Maltija tal-Folklor. Jitqassam b'xejn lill-membri ta' l-Għaqda u ma jinstabx għall-bejgħ. Il-Ħlas tas-sħnbija fl-Għaqda (li jista' jiġi rivedut) hu ta' LM 1.50 fis-sena għall-membri f'Malta, LM 2.50 fis-sena għall-membri fl-Ewropa u LM 3.00 għall-membri fl-Awstralja. Min jinkiteb ġdid iħallas ukoll LM 1.00 reġistrazzjoni fl-ewwel sena biss mal - LM 1.50. Min irid jissieħeb fl-Għaqda Maltija tal-Folklor u jirċievi "L-Imnara" taħt il-kundizzjonijiet uimsemmija għandu jibgħat il-ħlas dovut lit-Teżorier:

is-Sur George Glanville, "Spring", Triq Mater Boni Consilii, Il-Fgura, PLA 16.

Għalkemm kulħadd jaf bil-qubbajt u l-qagħaq ta' l-għasel irridu niftakru li bħal kull ħaġ' oħra, dawn ma kinux minn dejjem kif nafuhom issa, imma xorta kienu meqjusin bħala ħelu għal-okkażjonijiet speċjali. Fil-kuntest ta' l-imgħoddi, il-kelma "ħelu" ma kinetx l-istess ħaġa ta' issa. Issa, fi żmienna, il-ħlewwiet saru ħaġa komuni, jinxtraw kullimkien bil-gzuz, imma dari dejjem kienu għal-okkażjonijiet speċjali u, billi kien hawn faqar ġenerali mhux kulħadd kien jista' jixtri addoċċ. Ukoll, sa qabel it-tieni gwerra dinjija li għal twelid jew għerusija, xi familji kienu jixtru pakkett gallettini kien ikun lussu u kien idum ġo dixx ċkejken tal-EPNS (*Electroplated nickel silver*) lewn il-fidda magħluq fil-vetrina u jdumu jieħdu waħdiet minnu għal mal-grokk li kien jingħata lil min kien jiġi d-dar jifirħilhom b'xi rigal ċkejken. Familji oħrajn kienu jagħmlu l-biskuttini huma jew jixtruhom lesti.

Il-ħlewwiet tan-nies komuni ta' l-imgħoddi kienu frott frisk jew bażi ta' għasel, ġulepp tal-ħarrub, żbib jew passulina u tin taċ-ċappa, b'xi taħwir ta' ilma żahar, lewż, ġilġlien, busbies, qxur tal-larinġ, rand u ħwawar oħra. Għalkemm iz-zokkor mil-lvant xtered fil-Mediterran mill-Għarab, kien jiswa l-flus u jużawh biss dawk li jistgħu jħallsu. Ma kienx zokkor abjad raffinat kif nafuh issa imma aktar skur u għamla minnu kienet magħrufa aktar bħala għasel iswed; tabilħaqq meta ngħidu qagħaq ta' l-għasel inkunu qed nitkellmu minn qagħaq mimlijin b'dan l-"għasel iswed" li huwa prodott mill-kannamiela taz-zokkor u mhux tan-naħal. L-għasel tan-naħal kien hawn f'Malta sa minn żmien l-Għarab imma ma kienx biżżejjed għall-ħlewwiet li kien hemm bżonn għal min jista' jħallas, anzi fi żmien l-Ordni kienu jimpurtaw għasel minn barra.

IL-QUBBAJT Meta daħal sewwa z-zokkor, beda jintuża f'bosta ħlewwiet, fosthom il-karamelli. Karamelli m'huma xejn aktar ħlief zokkor maħruq u, għalkemm dari kienu jinkorporaw miegħu ġulepp tal-ħarrub, ta' żmienna huwa biss zokkor maħruq. Dan iz-zokkor maħruq huwa l-bażi tal-qubbajt iswed għax, meta bdew jużaw iz-zokkor għall-karamelli, bdew ukoll iżidu miegħu ħafna ġilġlien, lewż u ġellewż inkaljat u l-kumplament.

Il-qubbajt beda diehel f'Malta minn Sqallija wara li hemm kienu daħħluh l-Għarab. L-Isqallin jafuh bħala *cubaita* mill-kelma Għarbija, u dak li jaħdem il-qubbajt, ukoll f'Malta, kien jissejjaħ *cubaitaro*. Ġie li xi ħadd sinjur kien iħalli legat bi flus biex fil-festa ta' xi qaddis li tiegħu kien ikun devot, jitqassmu bċejjeċ ċkejkna tal-qubbajt lid-devoti preżenti fil-knisja.

Fis-seklu dsatax spiċċaw l-attakki u l-invażjonijiet tal-pirati fil-gżejjer Maltin. Żdiedu l-fortifikazzjonijiet mill-awtoritajiet Ingliżi li minn Malta għamlu fortizza. Għalhekk kien hawn aktar sens ta' sikurezza u l-manifestazzjonijiet esterni tal-festi li bdew jiżdiedu flimkien mal-vari tal-proċessjonijiet, armar tal-festi u baned. Ħlief fi żmien tal-pesta jew diżastri oħra, in-nies kienu jinġabru bi ħġarhom għall-festi u fejn ikun hemm il-folol dejjem issib bejjiegħa ta' kull xorta ta' ikel u xorb skond iż-żminijiet, fosthom ukoll dawk tal-qubbajt.

Biċċiet ta' qubbajt kienu jużawhom bħallikieku qegħdin iqassmu l-ħelu fil-festi li kienu jsiru fi knejjes żgħar, meta fil-legati kien jitħalla fond biex minnu jħallsu l-qubbajt imqassam bċejjeċ lil dawk li jattendu. Ukoll insibu li fost spejjeż imħallsin għall-festa ġie li kien ikun hemm imniżżel il-ħlas ta' bċejjeċ ta' qubbajt imqassam lill-abbatini (li f'dawk iż-żminijiet kienu kjeriċi minuri) li jkunu għamluha ta' akkolti u ċensiera.

Dawk li kienu jaħdmu l-qubbajt għall-festi kienu jarmaw kaldaruni kbar fuq kwiener bil-faħam tal-kannol (aktar tard spiritieri tal-pitrolju), li fihom kienu jaħarqu z-zokkor. Minħabba s-sħana u d-dħaħen dan ix-xogħol kien isir barra f'xi bitħa mgħottija bil-ħsajjar. Maz-zokkor kienu jżidu ħwawar waqt li dan ikun qed jagħli u jsir kannella u jħawwduh b'injamiet twal qishom mgħaref. Meta z-zokkor jinħall kienu jferrgħuh mill-kaldarun għal fuq irħama f'wiċċ ta' bank jew mejda, u hawn ikomplu jagħġnuh b'idejhom u jżidu miegħu il-ġellewż inkaljat, ġilġlien u ngredjenti oħra waqt li jkun għadu sħun u jfuħ. Fi żmienna, għat-taħwid u l-għaġna jużaw makkinarji bħal *mixer*. Qabel ma tibbies iqassmu t-taħlita fil-forom qishom kaxxi bla qiegħ u bla wiċċ, imma fuq ġewwa jiksuhom bil-karti bojod jew imlewwna jew "tal-fidda" u wkoll saff ta' ostji fuq ġewwanett biex, meta jibred kollox, il-qubbajt ma jibqax imwaħħal, u jkun lest blokki għall-bejgħ. Il-qubbajt abjad ikun artab u aktar

raffinat bil-ghasel, lewż u ngredjenti oħra, kulħadd bit-taħlita tiegħu. It-Taljani għadhom jaħdmu għamliet ta' qubbajt abjad u artab ċkejken li jgħidulhom *torrone* u jbiegħuhom bħal ħlewwiet fil-pakketti u kaxxi.

Filwaqt li bejjiegħa oħra fil-festi jarmaw tilar jew jiġġerrew bil-qfief, kif ukoll jaħmu jew isajru ftajjar, imqaret, qastan u ikel ieħor, dak li jbigħ il-qubbajt ikollu kollox speċjali. Il-bank tiegħu ikun għoli u jidher minn kullimkien, karatteristika tal-bejjiegħ tal-qubbajt tradizzjonali, li fost affarijiet oħra jkollu l-miżien imdendel f'ark ta' l-injam li l-bażi tiegħu tifforma l-kexxun għall-flus jew għall-użini. Normalment ikollu wkoll vetrina fuq il-bank biex fiha jqiegħed il-qubbajt. Kemm-il darba fuq il-bank ikun hemm mera bil-gwarniċ biex issebbaħ u tirrifletti d-dwal. Imma hemm raġuni oħra għaliex il-bank tal-qubbajt ikun għoli. Il-bejjiegħ kien iġib kollox fuq karrettun xi jum jew tnejn qabel il-festa biex jarma fejn jaqbillu l-aktar. Aktar kemm jasal kmieni aktar isib post vantaġġuż fil-qalba qrib il-knisja, għax tal-qubbajt ikun hemm aktar minn wieħed. Il-bank ikollu purtiera mad-dawra kollha imma taħtu kien ikollu t-twavel biex matul il-lejl il-bejjiegħ jorqod għall-kenn u fl-istess ħin joqgħod għassa u jbakkar għall-festa. Miegħu, taħt il-bank ikun hemm spazju biex jerfa' l-qubbajt. Fi żmienna saru ħafna bidliet għax it-trasport huwa aktar faċli u l-affarijiet isir u mod ieħor.

Il-bank, bl-ark tal-miżien u tiżjin ieħor, fl-imgħoddi kien ikollu wkoll lampa jew fanal. Minflok lampa tal-pitrolju kien ikollu waħda tixgħel bil-gass ta' l-aċitelena. Dan il-gass kien isir billi fil-bażi tal-lampa kien jitqiegħed l-ħekk imsejjaħ "faħam abjad" (*Calcium carbide*) li fuqu kien ikun hemm kompartiment bl-ilma. L-ilma jqattar fuq dan il-faħam abjad u minnufih jibda ħiereġ minnu l-gass li jgħaddi minn pajp dejjaq u meta jixegħluh jixħet dawl mill-aktar abjad u qawwi. L-istess dawl ta' l-aċitelena kienu jġorruh bħal fanal fuq lasta waqt li jkun għaddej il-marċ bil-lejl u għal xi żmien kienu wkoll jixegħlu bih xi knejjes minn ġewwa. Imdendlin fuq il-bank, tal-qubbajt kien ikollu wkoll blalen kbar tal-ħġieġ fin, ileqqu bħall-fidda jew ilwien oħra. Għalkemm dawn kienu hemm biex iżejnu, oriġinarjament l-iskop tagħhom kien superstizzjoni bil-ħsieb li jġibu r-risq u jbigħdu l-ħażen. Dawn ma kinux

jużawhom f'Malta biss, imma diversi artijiet Ewropej kienu jdendluhom ukoll ġewwa d-dar. Bl-Ingliż nafuhom bħala *witch balls.*

QAGHAQ TA' L-GHASEL Fi żmienna dawn il-ħlewwiet kulħadd jaf bihom u narawhom is-sena kollha. Hemm min jippronunzja dan l-isem bħala kagħak u oħrajn qagħaq. L-ewwel wieħed jidher li huwa l-aktar antik. Hemm min jgħidilhom ta' l-għasel jew tal-qastanija, u xi kultant qagħaq tal-Milied. L-għasel ilu magħna mijiet ta' snin, għax ġa jidher li kien hawn fi żmien l-Għarab, u l-għadd ġmielu ta' mġiebaħ u qolol antiki li hawn imxerrdin fil-gżejjer tagħna, sħaħ jew il-fdalijiet tagħhom, jixhed li l-produzzjoni ta' l-għasel baqgħet sejra u tiżviluppa sas-sistemi moderni ta' żmienna.

L-ewwel qagħaqiet li saru, tabilħaqq nistgħu nsejħulhom ta' l-għasel, għax dan kien ingredjent li jidħol f'kollox sa miż-żmien meta kien għadu ma kienx beda jintuża z-zokkor. Iz-zokkor daħal ftit ftit maż-żmien u mhux mill-ewwel kien raffinat abjad kif nafuh issa. Ukoll meta daħal hawn iz-zokkor fil-bidu, dan kien bi prezz li kien jista' jħallsu biss min kellu l-mezzi. Minbarra dan ta' min jgħid li għalkemm ngħidu li l-qagħaq ta' l-għasel ilumagħna mijiet ta' snin, qatt ma tista' tagħti data, għax min kien jagħmilhom ma kienx jikteb u lanqas kellu għalfejn iniżżel dati; mhux biss, imma min kien jagħmilhom mhux bilfors taħom is-sura, deħra u riċetta eżatt kif nafuha issa, wara kollox fi żmienna l-qagħaq hekk imsejjaħ ta' l-għasel ivarja skond min jaħdmu. Madankollu nafu li fl-1762 il-qagħaq ta' l-għasel ġa kellu deħra kif narawha issa, għax fil-pittura ta' Pasquale Leonetti li ġġib din id-data, mal-ħitan tar-refettorju tal-kurja ta' l-isqof fil-Furjana, fost ħafna għamliet ta' ikel, frott u ħxejjex, jidhru wkoll il-qagħaqiet ta' l-għasel.

Ġeneralment ngħidu li dawn isiru għaż-żmien tal-Milied. Hekk kien isir għal diversi raġunijiet. Kienu jitqiesu bħala ħlewwiet u fl-imgħoddi l-kapriċċi kienu jintrefgħu għal okkażjonijiet speċjali biss. Minbarra tiġijiet jew okkażjonijiet familjari ta' kultant, kienu ġeneralment jagħmlu ħlewwiet fil-festi tar-raħal jew liturġiċi għal kulħadd, bħall-Għid il-kbir, l-Għid ta' l-Imwiet u l-Milied. L-għasel kien jidħol fil-maġġoranza ta' ħlewwiet matul is-sena, kif ukoll il-ġulepp tal-ħarrub, imma fejn jidħlu l-lewż u l-qastan, dawn kienu jsiru l-aktar minn żmien il-ħarifa sa nofs Jannar,

għax dak kien iż-żmien meta dawn kienu jidħru f'Malta impurtati minn Sqallija jew bnadi oħra fil-qrib.

Għalhekk għandna l-qagħaq tal-qastanija, għax il-qastan kien beda jsir parti ntegrali minn bosta ikel f'dak l-istaġun u kien sar ingredjent importanti fil-qagħaq ta' l-għasel. Il-patata ma kinetx minn dejjem, anzi bdew jikkultivawha f'Malta wara zmien l-Ordni imma l-qastan kienu jekluh mgħolli u mħawwar ma' l-imbuljuta jew imfarrak jew mitħun ma' ikel u ħlewwiet. Dan minbarra li kienu jinkaljawh u jekluh sħun. Fil-qagħaq ta' l-għasel kien ikun hemm qastan mitħun u mħawwar jew tin taċ-ċappa, xi drabi mħalltin flimkien. Imma sadattant il-Maltin u l-Għawdxin ġa kienu jagħmlu l-ġulepp tal-ħarrub. Dan kienu jużawh minflok l-għasel u jħalltuh f'bosta riċetti ta' ħlewwiet. Meta ngħidu riċetti rridu niftakru li dawn fl-imgħoddi ma kinux jinkitbu, għax il-kitba u l-qari ma kinux għal kulħadd, imma jinżammu fil-moħħ, jingħadu bil-fomm u jgħaddu minn ġenerazzjoni għal oħra, b'hekk ivarjaw dejjem skond iż-żmien u min jagħmilhom.

Id-drawwa tal-qagħaq ta' l-għasel fil-gżejjer tagħna jidher li oriġnat minn Sqallija. Hemm insibu mijiet ta' bliet, villaġġi u komunitajiet li fl-imgħoddi, aktar mil-lum kienu jagħmlu biskuttini u qagħaq karatteristiċi għal kull wieħed minnhom għal żmien il-Milied, kif ukoll għal festi prinċipali oħra. Minnhom hemm għadd kbir, imma fosthom hemm dawk li jixbhu ħafna l-qagħaq ta' l-għasel tagħna, l-aktar dawk il-qagħaq tagħhom li għandhom il-qasmiet maqtugħin ippiżżjati bħalma kultant aħna naqtgħu l-għaġina bir-rota tal-pizzi. Ikunu mimlijin b'taħlitiet mill-aktar varjati, fosthom ukoll tin, intrita, għasel u ġuleppijiet minn diversi sorsi.

Jekk nistaqsu għaliex dan il-qagħaq fl-imgħoddi kien aktar assoċjat mal-Milied, nistgħu insibu tifsira aktarx sempliċi imma li ftit naħsbu fuqha. Għaliex bilfors iridu jagħmlu ħelu għal daż-żmien? Niftakru li hemm ħlewwiet tipiċi wkoll għall-Għid il-Kbir, l-Għid ta' l-Imwiet, għalhekk hemm xi fatturi komuni f'dawn l-okkażjonijiet. Għal kull waħda minn dawn il-festi u okkażjonijiet isiru ħlewwiet, bħall-figolli fil-Għid il-Kbir, għadam fl-Għid ta' l-Imwiet. Waħda mill-fatturi hi li, fl-imgħoddi, il-velja, vġili jew lejlet il-festa jew okkażjoni li tkun kien ikun hemm aktar ġabra ta' preparazzjoni għall-funzjonijiet liturġiċi li kienu jsiru filgħodu kmieni.

Sakemm isir il-ħin għal dawn il-funzjonijiet, inkluzi quddisiet f'nofs il-lejl jew kmieni, bosta nies kienu jibqgħu imqajmin, u fil-waqt li jgħaddu ż-żmien f'diversi attivitajiet ta' talb jew logħob, stejjer u għana, dejjem skond fejn kien il-post, kienu jieklu wkoll. L-ikel kien għall-okkażjoni, għalhekk kien jinkludi ħlewwiet, fosthom, jekk mhux unikament qagħaq ta' l-għasel jew tal-qastanija. Dawn mhux joħorġu jixtruhom bħalma nagħmlu aħna fi żmienna, imma kienu jagħmluhom fid-djar stess, kulħadd bir-riċetta tiegħu, kif ukoll fil-kunventi jew monasterji.

Il-qagħaq ta' l-għasel li naraw issa m'għadhux bħall-antiki, id-differenza l-aktar evidenti hi li l-għasel rari jidħol fih, ħlief għal min iridu. Il-produtturi li jbigħuh jimlewh bl-għasel iswed li tabilħaqq m'hu għasel xejn, imma prodott li jiġi waqt li jirraffinaw iz-zokkor, li fil-bidu jkun sewdieni kannella. Dan, bl-Ingliż insibuh bħala *treacle* jew *molasses* li jissossistwixxi l-għasel u ħlewwiet oħrajn fil-mili tal-qagħaq.

Daż-żmien il-qagħaq "ta' l-għasel" insibuh is-sena kollha imma fiż-żmien tal-Milied narawh aktar numeruż. Fl-għaqdiet tal-parroċċ, fil-knejjes u skejjal, kemm-il darba jqassmu qagħaq ta' l-għasel ċkejknin lit-tfal jew lill-membri, bħalma jsir ukoll fil-Għid il-Kbir meta jitqassmu figolli ċkejknin għamla ta' ħaruf. Hemm ftit ħwienet tal-ħelu li jagħmlu qagħaq ta' l-għasel apposta għall-Milied, li jkunu mżejnin f'xi ġelu mlewwen, bħallikieku figolli. Narawh ukoll jinbiegħ lit-turisti li jeħduh f'pajjiżhom bħala ħelu Malti.

- - - - - oOo- - - - -

XOGHLIJIET TA' DAN L-AHHAR MINN MEMBRI TA' L-GHAQDA MALTIJA TAL-FOLKLOR

Dawn ix-xoghlijiet saru mi l-ahhar harġa ta' "L-Imnara". 'l hawn.L-editur lest li jdahhal noti dwar xoghlijiet u pubblikazzjonijiet minn membri ta' l-Ghaqda Maltija tal-Folklor. Mil-lista li tidher hawn taht tnejn biss avżaw dwar xi attivitajiet taghhom; il-kumplament ġabarhom l-editur u jiskuża ruhu jekk halla barra 'l xi hadd, imma ma jistax ikun jaf x' jaghmel kulhadd u kullimkien jekk ma jkunx avżat. Min hu nteressat ghandu jibghat javża **biss** *lil- editur* **bil-miktub** *sa l-ahhar ta' Lulju 2004.*

AGIUS MUSCAT, ANTON Kiteb dwar is-*Societa Storica Maltese* (Lehen is-Sewwa fit-8, fil-15 u fit-22-II-2003) u reċensjoni tal-ktieb *Meta karbet is-sirena* ta' Charles Bezzina (Mum.20-IV-2003).

ATTARD, ANTON Kiteb *Jum San Lawrenz fil-Birgu fis-sena* 1896 (progr. Festa S.Lawrenz, Birgu 2002); *S. Duminku lura fit-triqat tal*-Birgu (progr. Festa S. Duminku, Birgu); *Bormla tilqa' l-ewwel Freres* (kum. festi est. Bormla Festa 2002); *Il-Birgu f'Jum Kristu Rxoxt* (Ġens illum 19-IV-2003) u wasal biex jippubblika l-ġrajjiet tal-M.U.S.E.U.M.(fergha maskili) fil-Birgu.

BORG, PAUL P. Kiteb *Hawking Physics Project at S.Andrea School* (Sunday Times 22-XII-2002); *Christmas Story* (Suppl. Sunday Times 1-XII-2002) u *Qari Malti Vol.II* (De La Salle Bros. Publ. 170pp 2002)

BORG CARDONA, ANNA Artiklu analitiku *The Maltese Friction Drum* (Journal of the American Musical Instrument Society Vo.XXVIII 2002 pp.174-210). Dan hu xoghol dettaljat xjentifikament dwar ir-rabbaba jew żafżafa f'Malta u Ghawdex. Minbarra li tiddiskuti l-isfond storiku u l-varjazzjoni fl-ismijiet, tidhol bir-reqqa fil-kostruzzjoni ta' dan l-istrument u kif tvarja minn post ghal-iehor. Tinkludi siltiet ta' melodija u ghadd ġmielu ta' ritratti oriġinali, minbarra disinji biex jipjegaw il-kostruzzjoni. Dwar dan l-istrument jidher li dan l-artiklu huwa l-ewwel wiehed li jittratta bl-Ingliż b'daqshekk dettall. Il-ktieb *Musical Legacy* li ppubblikat is-sena l-ohra dan l-ahhar kompliet tibni fuqu bil-hruġ ta' CD *Malta's Musical Legacy* ta' 70 minuta (Mill-Ġukulari Ensemble) li fih mużika mis-seklu 16 sas-seklu 19 li dehret fil-ktieb. Dhul minn din id-diska jmur ghall-Malta Cancer Foundation. Dan il-grupp waqqfitu hi s-sena li ghaddiet biex jesegwixxi din il-mużika mill-ktieb. Kitbet artiklu iehor *Grinding Judas' bones* dwar iċ-ċuqlajta (Treasures of Malta Summer 2002 pp 15-20). Marselle Delicata ghamlitilha intervista dwar hajjitha fil-mużika (Ġens Illum 24-V-2003).

CAMILLERI, J.C. Kiteb ghadd kbir ta' artikli mifruxa fil-gazzetti, programmi tal-festi u ohrajn mill-harifa 2002 sas-sajf 2003. Fosthom : *Christmas stamps* (Sunday Times suppl. 1-XII-2002); *Ir-rahal ta' S. Lawrenz u l-Milied* (Saghtar Diċ. 2002); f' Il-Mument kellu kitbiet numerużi maqsuma f'diversi serje ; fost is-serje kellu dwar *Il-Gżira tat-Tliet Gholjiet* li tkopri *In-Nadur, Il-Munxar, Kerċem, l-Gharb, Sannat, il-Fontana, eċċ.;* Serje dwar *Maltin li mxew fuq il-passi ta' Kristu* bhal *Marija Tereża Nuzzo, Fra Diegu, Ewġenio Borg, Suor Margerita de Brincat, eċċ.* Ukoll dwar *Rhula Maltin* fosthom *Rahal Ġdid, Bormla, L-Isla, San Lawrenz, eċċ.;* Serje fuq *Snajja' ta' l-Imghoddi* bhal *Xoghol tal-qasab, Pasturi u statwi, Xoghol fil-barrieri,eċċ.;* Serje *Vjaġġi f'palazzi,* fosthom dwar *Il-kastell ta' Glamis fl-Iskozja, Palacio de Quduz u Palacio de Sintra fil-Portugall* u ohrajn. Kitbiet fuq personaġġi ohrajn, bhal *Ġius. Spiteri Fremond, Ġwann Mamo, Sigismondo Dimech, Giuseppe Schranz,*

Konti Giov. Ant. Ciantar, Indri Borg, Gius. Maurin, Giorgio Pullicino, Carmen Carbonaro, Il-Ġiżwita Mercieca, Alessio Cuschieri, Gius. Camilleri, D. Anton Ebejer, Indri Vassallo, Ġanni Vella, Francesco Buhagiar, eċċ. Kitbiet oħra: *Purċissjoni tal-Ġimgħa l-Kbira taż-Żejtun, L-ewwel birra Maltija, Il-Magna Carta ta' Malta, L-ewwel Parlament Malti, Bolol Maltin 2003, Statwi fil-knisja parrokkjali ta' Ħal Tarxien, L-istatwa tal Viżitazzjoni fl-Għarb, It-tberik tal-familji, Il-konsagrazzjoni tal-konkattidral ta' San Ġwann, Il-Kult ta' San Pawl, Jum San Valentinu, Bidu tad-devozzjoni lejn id-Duluri f'Malta, Artali tal-Madonna tar-Rużarju, Girlanda tal-Milied u ta' l-Avvent, It-titular tal-Lunzjata, L-Istrina, Il-figolla, Ir-Re Dwardu VII f'Mużew de Monserrat, Bolli ta' San Ġorġ, eċċ.*

CHETCUTI, ĠUŻE Wara diversi kotba u kitbiet li semmejna f'ħarġa oħra, hawn inżidu ktieb ieħor: *Antoloġija ta' Letteratura Folkloristika Maltija* (Klabb Kotba Maltin 2002 pp.624) Din hija ġabra ta' siltiet minn kitbiet li dehru f'pubblikazzjonijiet ta' għadd ta' kittieba. Fost is-siltiet hemm għoxrin li kienu dehru f' L-Imnara, li huma ta' Ġużi Buontempo (p.21, 300, 314), Mary Ghio (p.29), Raf.Bonnici Cali (p.92, 172, 323), Angelo Dougall (p.109, 151, 287, 340, 342, 371), C.Cassar (p.120, 357), Lorenza Bonnici Cali (p.175), Godwin Camilleri (p.177), J.F.Porsella-Flores (p.312, 314) u G.Lanfranco (327).

CILIA, GEORGE Kiteb l-artikoli: *Il-bandu u l-ħanżira ta' l-erwieħ* (Il-Mument 3-XI-2002), *Il-parata tal-karnival* (Il-Mument 23-II-2003), *It-terrimaxka* (Il-Mument 29-VI-2003), *Safar ta' l-Azzjoni Kattolika ta' 50 sena ilu* (Leħen is-Sewwa 26-VII-2003).

DE PIRO, NICHOLAS L-aktar xogħol reċenti tiegħu huwa l-ktieb *The International Dictionary of Artists Who Painted Malta* (523 pp., li ħareġ f'Nov. 2002). Din il-pubblikazzjoni massiva hija edizzjoni riveduta wara li kien ħareġ il-ktieb fl-1988 u fih mijiet ta' illustrazzjonijiet ġodda. Awtur ukoll ta' kotba oħra fosthom *Sovereign Palaces of Malta* (2002), *The Temple of the Knights, The Sedan Chair, Mdina, Valletta,* eċċ. Jikteb regolarment f'*In Malta This Month* dwar il-ħajja fl-imgħoddi.

DOUGALL, ANGELO Kiteb *Tagħrif dwar il-Mosta* (programm festa 2002 tal-Filarmonika Santa Marija); *Maltese in theFrench Foreign Legion* (korrispondenza The Sunday Times 15-IX-2002). Għadu jaħdem fuq xogħol ta' nteress folkloristiku bil-ħsieb li jxandru 'l quddiem.

FARRUGIA, FRANS Ipprovda eżemplari ta' għodod, u għamel ħafna mudelli ta' oħrajn, li ffurmaw parti minn wirja fil-bibljoteka ta' l-Universita ta' Malta organizzata minn Dr. Ġorġ Mifsud Chircop għad-Dipartiment tal-Malti u l-Bibljoteka ta' l-istess universita. Din il-wirja saret bejn is-6 ta' Marzu u l-25 ta' April 2003. Fis-27 ta' April, Frans Farrugia kien fost is-sitt persuni li f'Jum Hal Għaxaq ngħataw tifkira ta' ġieħ għal xogħolhom b'risq dan ir-raħal.

GAMBIN, KENNETH Wara l-ktieb *The Prison Experience at the Inquisitor's Palace* li semmejna fil-ħarġa li għaddiet, kompla jaħdem fuq ir-riċerki tiegħu. u ġie ntervistat dwaru minn Mario Azzopardi (Il-Mument, Suppl. Focus 24-XI-2002). Kiteb informazzjoni dwar il-palazz ta' l-inkwiżitur (Sagħtar Ott. 2002). Ma' Noel Buttigieg, bħala ko-awtur, ħareġ il-ktieb *Storja tal-Kultura ta' l-Ikel f'Malta* li hu n-numru 51 fis-sensiela kotba Kullana Kulturali tal-PIN, 2003).

GANADO, ALBERT Hareġ l-akbar opra tiegħu, *Valletta Citta Nuova.* Dan hu ktieb massiv sewwa, pp.xxiv - 623, ppubblikat mill-PEG (2003). Mimli informazzjoni oriġinali, għadd kbir ta' illustrazzjonijiet mill-isbaħ u mapep antiki u rari, fosthom ħafna li ma dehrux qabel.

GATT, ĠUŻI Għadu jirriċerka l-vokabularju bis-suġġett li beda żmien ilu u li għandu jiġi pubblikat ma jdumx. Kiteb *Laħam il-kelb jew qabil id-debb,* xogħol ta' vokabularju dettaljat (progr. Festa S. Nikola, Siġġiewi Festival Brass Band and Social Club 2003).

GAUCI, GREGORY Kien ħareġ ktieb *Churches, Chapels and Oratories in Birgu* (2001 67pp.) fejn jagħti nformazzjoni dwar 38 suġġett, fosthom ukoll knejjes li spiċċaw.

GRECH, SERGIO President ta' l-Għaqda Letterarja Maltija kellu bosta attivitajiet u kitbiet fil-gazzetti dwar diversi aspetti tal-poeżija u l-letteratura Maltija. Fost oħrajn kellu *Tislima lil Ġuże Diacono* (Nazzjon 22-XI-2002), *Tislima lil Rużar Briffa* (Nazz. 21-II-2003), u fuq *Ġuże Orlando* (Focus 6-VII-03), intervista ma' Kilin (Nazz.25-VII-2003), u kitbiet oħra dwar l-identita Maltija u letterarja (Nazz. 3-III, 16-IV, 20-V, 30-V-2003). Kellu poeżija f'Versi (2003/1), kitbiet f' Il-Ġens Illum (9 u 30-XI-2002). F'Il-Mument kellu kitbiet oħra (9 u 16-III-, 4-V, 8 u 15-VI-2003). Kordinatur f'attivitajiet ta' ta' *Poeżija Plus* u ħa sehem fi programmi tar-Radju Bronja u Kampus FM u fuq it-TV Ch.22. u korrispondenzi fil-gazzatti dwar temi soċjali.

GRIFFITHS, VICTOR G, Kiteb *A letter to Inquisitor Mons. Carpegna commissioning a diary account of the French occupaton* (Proceedings of History Week 1999 published 2002). Nifirħulu talli f'Ottubru 2002 ġie onorat billi l-Kummissarju Għoli Ingliż, għan-nom tar-Reġina, ppreżentalu l-MBE għall-ħidma tiegħu biex jippromovi relazzjonijiet bejn ir-Renju Unit u Malta l-aktar fil-mediċina, kultura u edukazzjoni

GRIMA, JOSEPH F., Ippubblika ktieb *Il-purċissjonijiet tal-Ġimgħa l-Kbira fil-parroċċa ta' San Ġorġ, Ħal-Qormi -- Holy Week Procession at St. George's parish, Qormi* bit-test miktub bil-Malti u bl-Ingliż. Artikolu *A glimpse at the 1798-1800 registers in the Qormi parish archives.* (Proceedings of History Week 1999, pubblikat fl-2002) u għadd ta' artikoli oħra fil-programmi tal-festa u fuljetti parrokkjali, fosthom dwar *Ġuże Muscat Azzopardi, Professur Ġuże Galea, Hal Millieri, Il-Kult ta' Santa Marija f'Hal Qormi, 1813-1814 l-agħar pesta li laqtet lil Hal Qormi* eċċ.

GUILLAUMIER, ALFIE Reġa' kellu edizzjoni oħra tax-xogħol tiegħu *Bliet u rħula Maltin* maħruġa mill-Klabb Kotba Maltin, *Vol. 1,* 2002 (486 pp.) li kien oriġina f' Il-Berqa fis-snin sittin, ħareġ f'żewġ edizzjonijiet kotba u wkoll f'sett ta' *magazines.*

LANFRANCO, GUIDO Kotba: *L-Istorja tat-Trasport f'Malta* (No.1 1999 fis-serje *Kullana Kulturali* tal-PIN); reġa' ġie stampat b'xi korrezzjonijiet (2002). *Drawwiet u tradizzjonijiet Maltin* (No.24 tal-*Kullana Kulturali,*żewġ edizzjonijiet, waħda qoxra iebsa l-oħra ratba 2001) reġa' ġie stampat it-tieni darba (2002) bil-qoxra ratba b'xi korrezzjonijiet; *Xogħol, Ġaħġiħ u Snajja' li spiċċaw* (Bieb-Bieb, 143 pp., 2002) akkumpanjat minn 68 kartolina, intenzjonat għat-tfal ta' l-iskola. *Il-Flora Maltija* (ko-awtur ma' Edwin Lanfranco) No. 47 tal-*Kullana Kulturali* x + 166 pp. 2003). Fis-*Sunday Times: First*

local nature and science TV programmes 40 years ago (27-X-02), *Pasturi, materials and methods* (1-XII-02), *Ganutell and allied crafts* (*Classified* 13-IV-2003), *Sixty years of the Malta Geographical Society* (11-V-2003), *Reviving a night pilgrimage on foot* (27-VII-2003). Fil *Malta Year Book 2003*: Some centenaries and anniversaries of local interest (Malta and Gozo) for the year 2003. Kitbiet fil-programmi tal-festa, fost oħrajn: *S. Venera u l-ġugarelli, Is-sunetti tal-festa ta'S. Ġużepp f'Ħal Kirkop, Ftit Anniversarji Ġużeppini f'Malta u Għawdex, Xi Anniversarji Mostin 2002, Musketterija ta' l-Imgħoddi, Teatrin u r-Randan, Il-qniepen u l-Maltin, Tiġrijiet fil-festi ta' l-imgħoddi, Is-sunetti u Ġuże Muscat Azzopardi, Anniversarji u ċentinarji Qormin għas-sena 2003, Kbarat f'Malta midfuna bin-nieqes, Xi aspetti folkloristiċI dwar San Ġorġ, Qabel il-Banda.* Reċensjonijiet: *Mid-dinja tas-seħer* ta' Anton f. Attard. F'*Il-presepju*: *Ġebel rustiku u gagazza;* F'Il-Knisja Tiegħi: *Altari Mobbli.* F'*Tagħna t-tfal* serje dwar *Xogħol ta' l-imgħoddi,* Fis-*Sagħtar* serje dwar *Ħajjitna fl-imgħoddi.* F'*Tas-Sliema* (Kunsill Lokali): *Karrozzelli f'Tas-Sliema, Biljetti bis-soldi.* Fil *Heritage* No. 90 *Traditional children's games.* F'*Bormla*: *L-Għid il-Kbir f'Bormla ta' dari.* Wirjiet: b'mudelli tiegħu stess, fosthom tal-proċessjoni ta' S. Girgor f'Tas-Sliema twila tnax-il pied fil-knisja, fil-festa (taħa donazzjoni lill-każin San Girgor Sliema). Parteċipazzjoni b'xogħlu f'wirjiet f'każini, għaqdiet, presepji, tal-Ġimgħa l-Kbira, eċċ. F'dokumentarju Taljan ta' Arturo Mingardi (Cinema Nuovo Italiano) intervistat dwar Haġret il-Ġeneral u l-Għerq sinjur. Arti: ipparteċipa f'wirjiet ta' tpinġija e.g. M. Soc. of Arts Manuf. & Comm. Trade Fair Art Exhib.; pinġa l-istampi ta' ktieb ta' Tony Cutajar "Il-Misteru tar-Rotunda", eċċ. Taħditiet lil diversi gruppi f'ċentri ta' kunsilli lokali, parrokkjali, skejjel, anzjani u l-Universita tat-Tielet Eta. Xanditiet u intervisti fuq stazzjonijiet differenti ta' Radjijiet u TV dwar festi, storja tal-kura tas-saħħa mentali, twelid, ganutell, rwiegel, drawwiet, kotba, natura, eċċ.

MAGRI NAUDI, MAGDA Nifirħulha u nawgurawlha għax reġgħet ġiet eletta bħala Sindku tal-kunsill lokali ta' Ħal Lija. Kitbet ukoll artikoli dwar *The Professionalism of Malta's Beauty Therapists* (*Classified,* The Sunday Times 19-I-2003) bħala president tal-*Malta Association of Beauty Therapists* u segretarja ġenerali tal- *European Confederation of Beauticians,* u kitbet ukoll dwar is-sħubija fl-UE.

MASINI, FRANCO Nifirħulu għax irċieva l-Medalja Qadi tar-Repubblika (M.Q.R.) f'Diċembru 2002, minħabba xogħlu f'diversi *boards* u għaqdiet. Fost artikoli fis-Sunday Times insibu: *A glimpse of 17th century Gozo through a unique will* (8-XII-2002), *A Gozo political meeting in 1909* (16-III-2003), *US troops invade Gozo* (22-VI-2003).

MIFSUD-KIRKOP, ĠORĠ Kiteb diversi artikoli, fosthom: *Maltese folk music and Etnika's research* (Sund. Times 22-IX u 6-X,1-XII-2002), *Storja tal-festival nazzjonali ta' l-għana* organizzat mill-Kunsill Malti għall-Kultura u l-Arti li tiegħu hu ċ-*chairman* (Nazz.17-V-03). Għamel wirja folkloristika ta' għodda u strumenti maltin għad-Dipartiment tal-Malti ta' l-Universita (6-III sa 25-IV-2003, bil-kollaborazzjoni ta' Frans Farrugia. Kien kelliem f'seminar dwar il-kultura Maltija mid-Dipartiment tal-Malti tal-*Junior College* (6-VI-2003). B'inizjattiva tiegħu l-ambaxxatur Ġermaniż

għamel donazzjoni ta' kotba għal studji folkloristiċi għal-librerija ta' l-Universita (Sett. 2002). Minbarra dan kellu wkoll diversi intervisti fuq il-mezzi tax-xandir dwar għana u folklor.

PISANI, PAUL GEORGE Kellu kitbiet fis-Sunday Times: *E-manuscripts* (17-XI-2002) dwar CD li turi manuskritti illuminati tas-seklu 13; *Vince Caruana paintings* (19-I-2003); *Gozitan Notaries 1400-1884* (27-IV-2003). Minbarra pubblikazzjonijiet li ġa semmejna f'ħarġiet oħra kellu wkoll *Dun Lawrenz de Apapis, kappillan tal-parroċċa ta' S. Ġorġ u l-ġrajjiet tal-1551* (2001) u oħrajn.

PORSELLA-FLORES, JOSEPH F. Ippubbika l-ktieb *Knejjes li m'għadhomx jidhru ġewwa l-Birgu* (2002 187pp.). Dan huwa ġabra riveduta ta' kitbiet ta' missieru Giuseppe li dehru fil-*Leħen is-Sewwa* matul l-1930 u l-1933.

SAVONA-VENTURA, CHARLES Kiteb *Punic Mythology and Medicine* fit-*Treasures of Malta* (Vol.VIII No.3 2002). Ipparteċipa fi programmi tan-NET TV dwar it-twelid (Ott. 2002).

SCIBERRAS, JOHN Kittieb u għalliem tal-Malti. Minbarra kitbiet ta' poeżija u reċensjonijiet din is-sena se jkollu traduzzjoni ta' *Alice in Wonderland* li se tiġi pubblikata ktieb minn Pubblikazzjonijiet Sagħtar ta' l-MUT.

.TANTI, JOE M. Minbarra attivitajiet mużikali assoċjati mal-grupp *The Greenfields* kellu diversi intervisti fuq it-TV dwar l-istorja ta' dan il-grupp popolari li għandu bosta temi folkloristiċi.

VELLA-BONDIN, JOE Fir-rivista *Recent Researches in Music* pubblikat mill-A-R Editions inc. ta' Middleton, Wisconsin, USA, kellu *Stabat Mater,* volum li jġib l-ewwel edizzjoni kritika ta' kompożitur Malti, Girolamo Abos 1715-1760 (ara Sun.Times 22-VI-2003).. Kiteb ukoll *Commemorating Nicolo Isouard* (Sun.Times 16-II-2003)

ZAHRA, LORENZO Matul is-sena kiteb diversi drabi fil-gazzetti dwar aspetti tal-wirt Vittorjożan. Fost l-artikoli kellu: *Baned u mużika mill-ġrajja tas-seklu XIX* (Filar.S.Marija Mosta festa 2002), *The Auberges of France in Vittoriosa* (fit- *Treasures of Malta,* Christmas 2002),

ZAMMIT MAEMPEL, GEORGE Ikompli jaħdem dwar il-paleontoloġija. F'Għar Dalam, fejn ilu snin il-kuratur, ġiet inawgutata sezzjoni ġdida bi preżentazzjoni moderna li kien ilu jitħabat għaliha. Kellu wkoll intervista dwar Għar Dalam u l-paleontoloġija (Il-Ġens Illum 8-VI-2002). Fost taħditiet għamel waħda dwar il-Ġeoloġija ta' Malta lill-membri tal-*Malta Geographical Society* (Frar 2003).

GHAQDA MALTIJA TAL-FOLKLOR LISTA TA' MEMBRI EFFETTIVI
Awissu 2003

Presidenti Onorarji: Cassar Pullicino A.L.A., M.Q.R., Ġużè; Lanfranco M.Q.R., Guido; Mikallef Buħaġar, Karmen.

Membru Onorarju: Verie, M'me Aurora

MEMBRI EFFETTIVI

Agius Muscat, Anton 64, Triq Borg Olivier, San Ġiljan STJ 08
Attard, Anton, "Sidtna Matija" Triq il-Qaliet, Wied il-Għajn ZBR 10
Attard B.A.(Hons.), Karmenu, 3, Guthrie Str. Dickson A.C.T. 2602
Camberra, Australia
Bajada, Joseph, "Madonna Ta' Pinu", Vjal 8 ta' Settembru, Xagħra, Gozo 103
Bezzina, Mrs. Christine, 59, Triq Zekka, Valletta VLT 12
Baldacchino, Emmanuel, 279 Main Ste. Qormi, QRM 02
Bianchi B.Sc., Nicholas C., "Villa Fort", Triq Preca, Lija 04
Bonanno, Henry, 21 "Ophrys", Triq Ġużè Cardona, Qormi QRM 08
Bonello, E., 52, Triq Bishop Labini, B'kara BKR 05
Bonnici Dip.Bus.Law & Acc., John A., "Marise" Flat 2, Old Railway Av. Balzan
Borg, Alphie, 104, Ashtree Road, Frome, Somerset, BA 11 25F England, U.K.
Borg, Steve, "Faith" Flat 6. Triq Iċ-Ċrieki, Wied il-Għajn
Borg Cardona B.A., L.T.C.L., Mrs. Anna, "Ċiklamina" Triq il-Qarċilla,
Balzan BZN 07
Borg Cardona, Chris. H., "Dar Zanira", Balzan Valley, Balzan BZN 08
Bugelli, David, 19, Melita Street, Sliema.
Buttigieg, Ms. Denise, "Chez Mary Ann", Triq is-Santwarju, Mensija,S.Ġwann.
Calleja, Frankie, "Tinkerbelle", Triq il-Kunvent., Żabbar ZBR 04
Camilleri B.A.(Gen.), Dip.Educ.(Ad. & Man.), Jos. C.,
"Ilqugħ", 32 Triq il-Muskatell, Attard BZN 04
Camilleri, Saviour, "Richrose", Triq Villambrosa, Ħamrun, HMR 10
Caruana, Mrs. Josephine, 202 Hope Str., Mosta MST 03
Cassar B.A., M.Ed., Ph.D., Dr. George, 78, Triq Papa Piju XII, Mosta MST 05
Cassar, Lawrence, 24-25, Triq Zondadari, Rabat, Malta RBT 12
Cauchi, Mrs. Catherine, "The Cycads", Triq is-Sienja, Attard BZN 06
Cefai, Carmel, Adams / Flat 3, 26 Willie Arena Str., Gżira GZR 06
Cesare, Salv., 14, Triq Laqxija, B'kara BKR 03
Chetcuti M.O.M., Ġużè, "Żerniq", 8 Flat 10, Triq Għar il-Lenbi, Sliema SLM 16
Chircop Ph.D., Dr. John, 53, Triq Fikus, Żabbar ZBR 07
Ciantar, Ms. Josette, Flat 2, 2 Triq il-Kardinal, Birgu CSP 08
Cilia, George, 64, Triq San Vincens, Sliema
Cini Hubert Flat 20, 19th March Court, Triq it-Turisti, S.Pawl il-Baħar SPB 06
Cini, Joseph, "Merħba", Triq Leli Falzon, Naxxar NXR 04
Cremona, John, 54, Triq San Ġwann Bosco, Rabat, Għawdex VCT 104
Cuschieri, Carmel, "St. Mary", Triq Ross, San Ġiljan STJ 10
Debono, John, 63, Triq N. Cotoner, Lija, BZN 10
Deguara, Frans, 70 "Dediolanum", Triq Papa Piju XII, Mosta MST 05
Delicata, John, "Doris" 26, Triq Sir Anthony Micallef, Balzan BZN 08
De Piro, Marquis Nicholas, Casa Rocca Piccola,
74 Triq ir-Repubblika, Valletta VLT 05
Diacono, Mrs. Josephine, 9, Triq Agius Muscat, Żabbar
Dougall, Angelo, 76, Triq San Mikiel, Birżebbuġa, BBG 02
Ellul, Joe, 60, Triq S. Rokku, Qormi QRM 11

Ellul Galea M.O.M., Karmenu, 32, Triq Tal-Borg, Paola PLA 06
Farrugia, Mrs. Diane, Commerce Division Library, Policy & Regulatory
Directorate, Ministry of Economic Services, Lascaris, Valletta CMR 02
Farrugia, Frans, "Mon Delice", Dawret Ħal Għaxaq, Ħal Għaxaq ZTN 13
Farrugia, Joseph A., 61, "Ewreka", Triq Santa Marija, Tarxien PLA 11
Felice B.Ch.D., John, Krypton Chemists Triq Ta' l-Ibraġ St.Andrews STJ 13
Fenech, Alfred, "Grezz", Triq id-Dirsa, Attard BZN 05
Fenech, Ms. Juliana, 59a, Triq Lorenzo Gafa, Mosta MST 09
Fenech, Louis "Farag" Triq Stefano Erardi, L-Iklin
Fenech, Mrs. Martha, 26, Triq Ponsomby, Mosta MST 07
Formosa B.A., Patrick, 33, "Patros" ,Wignacourt Street, B'kara BKR 08
Gambin B.A.(Hons.), M.A., Kenneth, 138, Triq is-Silla, Marsaskala ZBR 10
Ganado LL.D., Dr. Albert, 1, Triq M'Anton Vassalli, Valletta VLT 13
Gatt, Emmanuel, 3 Alley 1, Barracks Str., Ħal Qormi QRM 04
Gatt, Ġużi, 7, Block C, Perry Court, Triq Birkirkara, San Ġiljan SLM 13
Gauci, Gregory, 13/1 Triq il-Palazz Antik tal-Gvernatur, Birgu CSP 08
Glanville, George "Spring" Mater Boni Consilii" Fgura pla 16
Grech, Sergio, 1, Wesgħa 5 ta' Ottubru 1974,Żejtun ZTN 04
Griffiths M.B.E., M.D., F.R.C.S., Prof. V., 7, Palm Str., San Ġiljan STJ 12
Grima, J. "Pompei" Triq San Tumas, Fgura PLA 14
Grima B.A.(Hons.), M.A.,Ph.D.,Dip.Edic.,M.I.M., Dr. Joseph F.,
"Kosi Kot",Triq Ġużè Ellul Mercer, Qormi QRM 06
Grima, Ms. Sylvana, 27, Tartarni Str., Rabat RBT 07.
Grixti, Raymond, "The Winds" , Triq Clematis, Santa Luċija PLA 10
Guillaumier, Alfie, 12, Triq Villambrosa, Ħamrun HMR 06
Jaccarini M.D., F.R.C.P., D.CH., Dr.C.J., "Dovedale", Garden Crescent,
The Gardens, St.Julians STJ 12
Lia B.Ed.(Hons.), B.A., Mrs. Carmen, 18, Main Str., Żabbar ZBR 02
Lia B.Sc., P.G.C.E., Mrs. Gloria Anne, "Jubilate Deo" Triq Gdida
fi Triq Melqart, Marsaxlokk ZTN 09
Magri-Naudi, Mrs. Magda, "Torsance", 5 Triq Karlu Darmanin, Lija BZN 14
Mallia A.C.I.B., A.C.I.S., F.I.Met., Alfred, "Is-Sebuka",
Triq Ta' Marmora, San Ġwann SGN 07
Mangion, Felix, "Felcarm" Triq 23 ta' Lulju 1942, Żurrieq ZRQ 06
Mangion, Ms. Josephine Carmen, "Felcarm" Triq 23 Lulju 1942, Żurrieq ZRQ 06
Masini L.P., MQR., Franco, "Cittadella", Triq il-Linja, Ħ'Attard BZN 05
Micallef, Mrs. Antonia, "Shalom" 75 Old Church Street, Birkirkara
Mifsud, Mrs. Rita, 230 "Casa d'Amore", Constitution Str. Mosta MST 03
Mifsud Chircop, B.A.(Hons.),M.A.(Hons.),P.G.C.E., Ph.D., Dr. Ġorġ,
"Fommu Bil-Għasel" Triq il-Bufula Ħamra Mosta MST 02
Pace, Tony, "La Traviata" Triq Dun Karm, L-Iklin BZN 11
Pellegrini B.A., LL.D., Dr. F., "Sonata", Triq Tal-Mirakli, Lija BZN 10
Pisani, Maria R., 194, Triq San Pawl. Valletta VLT 02
Pisani B.A., LL.D., Dr. Paul George, 40c, Main Gate Str., Victoria, Gozo VCT 103
Porsella Flores, J.F., 69, Triq il-Palma, Paola PLA 03
Privitelli, Mrs. Michelle, 117, "La Salette" Cotoner Avenue, Fgura, PLA 17
Puli, M.Q.R.,, Ms. Mary, 52, Triq Sant' Agata, Tas-Sliema SLM 07
Ragonesi, Ms. Anita, "The Oasis" Flat 6, Birkirkara Hill, San Ġiljan STJ 09
Rapa, Mrs. Mariliana, "Mariliana" St. Leonard Str., Victoria, Gozo VCT 111
Risso, Capt. R., "Mon Fleur", Triq Sant' Antnin, San Ġwann SGN 04
Saliba, Louis, "Hesperus" 65, Triq Victor Vassallo, Ħ'Attard BZN 05
Sammut, Julian, 79, Triq Tal-Grazzja, Ħaż-Żebbuġ ZBG 04
Sammut Testaferrata M.A., M.Phil., Jos., "Demaris", Triq Lascaris, Qawra Point SPB 05
Sarè, John Charles, 166, Triq Rudolphu, Tas-Sliema SLM 02
Savona-Ventura M.D.,D.Sc.,F.R.C.O.G.,M.R.C.P., Dr. Charles,
"North Wynds" 7, Triq Antonio Zammit, Ix-Xwieki, Għargħur NXR 08

Schembri, Anthony, "Renton", Triq Haż-Żabbar, Fgura
Schembri A.F.M., Lt. Col. Mario, Block B Flat 4, Triq Bellavista, San Ġwann SGN 03
Schembri, Vincent, "Orestin", Triq L-Għarnuq, Fgura PLA 14
Sciberras, John, 60, "April", Triq il-Knisja l-Qadima, Birkirkara BKR 12
Sciberras, Joseph, "Stefanotis", Triq il-Knisja L-Qadima, Birkirkara BKR 12
Sciberras, Mrs. Louise, 175, Birbal Str., Balzan BZN 08
Scicluna, John C., "Casa Scicluna", 18, Triq Robert Sammut, Tal-Virtu, Rabat RBT 09
Sejchell, Charles, "Il-Qannata", Triq L-Arkibusier, Żejtun ZTN 07
Soler, Albert, "Villa Maria", Triq Iż-Żerniq, Tal-Qattus, Birkirkara BKR 13
Spiteri Maempel, Mario, "Marvik", Triq l-Imdina, Ħal Balzan BZN 07
Stella Maris College, Librarian, Gżira GZR 04
Tabone, Michael, "L-Għorfa tal-Fuklar", Triq Ħal-Far, Żurrieq,ZRQ 06
Tedesco, Joe "Sunshine" Triq L-Aħwa Zammit Qormi QRM 05
Testaferrata Bonici, Marquis J.P., 36, Triq il-Kbira, Ħal Lija BZN 10
Tonna, Albino, "St. Jude" Triq D. Ġużepp Żammit, Żurrieq ZRQ 04
Vassallo, Charles, Commerce Division, Small Businesses & Crafts Directorate,
Ministry for Economic Services, Lascaris, CMR 02
Vassallo, Mrs. Rose "Primavera" Triq San Ġakbu Siġġiewi QRM 13
Vella, Ms. Antonia, "By the way" Triq il-Mosta, Ħ'Attard, BZN 04
Vella, John, Flat 2, Block 12, De La Cruz Avenue, Qormi QRM 11
Vella Bondin, Joe, 54, Triq il-Parroċċa, Santa venera HMR 18
Zahra, Lorenzo, "San Lorenzo", 18 Triq Zerafa, Marsa HMR 03
Zahra, Vincent, 18/1 Block C, Triq Sophia, Cospicua CSP 02
Zammit, Ms. Helene, 3, "Villa Zimmermann" Ta'Xbiex Terrace, Ta. Xbiex
Zammit Maempel M.Q.R., D.Sc., M.D., Dr. G.,, 148, Triq San Franġisk, Ħal Balzan
Zarb, Ms. Marie Clair, 2, Planet Court, Tigne Sea Front, Tas-Sliema SLM 15
Zerafa, Mrs. Lina, 45 Triq Idmejda, Ħal Balzan BZN 06

Nota: Membri li ma rregolarizzawx is-sħubija tagħhom għas-sena 2003 (sa Awissu) ma jidhrux f'din il-lista ta' membri effettivi.

L-indirizz tat-Teżorier huwa:

Is-Sur George Glanville, "Spring" Triq Mater Boni Consilii, Fgura PLA 16.

"L-Imnara" nibagħtuha wkoll: lill-Librererija Nazzjonali (Valletta), Librerija Nazzjonali (Għawdex), Librerija ta' L-Universita ta' Malta (Tal-Qroqq), Librerija Pubblika (Furjana), Arkivji Nazzjonali (Rabat), Librerija tal-Mużew Nazzjonali ta' L-Arkeoloġija (Valletta), Librerija tal-Mużew Nazzjonali ta' L-Etnografija (Birgu).